Ionisator Klimaanlage

Ionizer air cooler

PRODUKTNUMMER: 104373/106192
108547/108548
MODELL: DBKA002/DBKA003

Sehr geehrte Kundin, sehr geehrter Kunde,

vielen Dank,dass Sie sich für ein Produkt aus unserem Hause entschieden haben.
Um möglichst lange Freude mit dem Produkt zu haben und um einen sicheren Umgang damit zu gewährleisten, beachten Sie bitte unbedingt, die umseitig folgende Aufbau-bzw. Bedienungsanleitung. Bitte bewahren Sie diese Anleitung zum späteren Nachschlagen auf.

Sie haben eine Frage zu dem Artikel? Es ist leider ein Problem aufgetreten?
Für den technischen Support und Serviceanfragen können Sie sich vertrauensvoll an unsere geschulten Mitarbeiter unter www.Deubaservice.de wenden.

Wenn Sie Verbrauchsmaterial, wie z.B. Filter für Pumpen, Staubbeutel für Staubsauger oder ähnliches für Ihr Produkt benötigen, besuchen Sie unseren Internetshop

www.DeubaXXL.de

Dort finden Sie auch regelmäßige Sonderangebote und weitere, interessante neue Artikel. Ein Besuch wird sich immer lohnen.

Nur für den Hausgebrauch und nicht für gewerbliche Nutzung geeignet.

SCAN ME

Hergestellt für:
Deuba GmbH & Co. KG
Zum Wiesenhof 84
66663 Merzig
Germany

ANLEITUNG

ACHTUNG! Beachten Sie die Sicherheitshinweise und Aufbauanweisungen, um das Risiko von Verletzungen oder Beschädigungen am Produkt zu vermeiden.
Nur für den Hausgebrauch und nicht für gewerbliche Nutzung geeignet!
Wichtig: Lesen Sie die Anleitung vollständig und gründlich durch. Bewahren Sie diese Anleitung zum späteren Nachschlagen auf. Sollten Sie eines Tages das Produkt weitergeben, achten Sie darauf, auch diese Anleitung weiterzugeben.
Halten Sie kleine Teile außerhalb der Reichweite von Kindern. Achten Sie auch insbesondere beim Auspacken darauf Plastiktüten und anderes Verpackungsmaterial von Kindern fernzuhalten! Erstickungsgefahr!
Prüfen Sie den Lieferumfang auf Vollständigkeit. Spätere Reklamationen können nicht akzeptiert werden.
Prüfen Sie alle Elemente und Teile auf Schäden. Trotz sorgfältiger Kontrollen kann es passieren, dass auch die beste Ware auf dem Transportweg Schaden nimmt. Bauen Sie in solch einem Fall Ihr Produkt nicht auf. Defekte Teile können Gefahren und Gesundheitsschäden nach sich ziehen.
Nehmen Sie niemals Änderungen am Produkt vor! Durch Änderungen erlischt die Garantie und das Produkt kann unsicher bzw. schlimmstenfalls sogar gefährlich werden.
Verwenden Sie zur Reinigung einen Schwamm und warmes Seifenwasser. Verwenden Sie keine lösungsmittelhaltigen Reiniger oder Waschmittel, z.B. Bleichmittel können das Produkt beschädigen.

Symbol-Erklärung

	Anleitung unbedingt lesen und verstehen. Beim Weitergeben des Geräts muss auch die Anleitung weitergegeben werden.
	Achtung, potentielle Gefahr! Genau lesen und beachten!
	Das Symbol ist zu finden, wenn Ihnen besondere Tipps und Hinweise zur Bedienung gegeben werden sollen.
	Nicht abdecken!

Bestimmungsgemäße Verwendung

Das Produkt dient als Luftkühler im Innenbereich. Die Ventilatorgeschwindigkeit kann in drei Stufen eingestellt werden. Das Produkt verfügt über eine Oszillationsfunktion und ist zur einfachen Bewegung mit Rollen ausgestattet. Im Lieferumfang inklusive ist eine Fernbedienung, so dass der Luftkühler komfortabel bedient werden kann. Die Raumgröße ist abhängig von den örtlichen Gegebenheiten. Durch große Fensterflächen, zusätzliche Wärmequellen, mangelnde Isolierung der Wände usw. verringert sich diese Raumgröße. Der Kontakt mit Feuchtigkeit, z. B im Badezimmer ist unbedingt zu vermeiden.
Verwenden Sie das Produkt nur für seinen vorgeschriebenen Zweck. Für entstandene Schäden aufgrund von einer nicht bestimmungsgemäßen Verwendung übernimmt der Hersteller keine Haftung. Jegliche Modifikation am Produkt kann die Sicherheit negativ beeinflussen, Gefahren verursachen und führt zum Erlöschen der Garantie.

Technische Daten

Modell	DBKA002/DBKA003
Nennspannung	220-240V
Frequenz	50/60Hz
Leistungsaufnahme	75W
Schutzklasse	II

Sicherheitshinweise

⚠ACHTUNG: Um die Gefahr von Feuer, Stromschlägen oder Verletzungen zu vermeiden, beachten Sie bitte:

1. Überprüfen Sie vor Benutzung, ob die Spannung der Stromquelle mit den Angaben auf dem Typenschild des Gerätes übereinstimmt. Vermeiden Sie eine unbeabsichtigte Inbetriebnahme.
2. Benutzen Sie das Gerät nicht, wenn der Netzstecker, das Netzkabel oder ein anderes Teil des Geräts defekt oder beschädigt ist.
3. Ein beschädigtes Netzkabel darf nur von einer autorisierten Werkstatt oder einer ähnlich qualifizierten Person ersetzt werden, um Gefährdungen zu vermeiden. Andernfalls besteht die Gefahr eines Stromschlags. Versuchen Sie niemals, das Gerät selbst zu reparieren.
4. Ziehen Sie nicht an dem Kabel, um den Netzstecker aus der Steckdose zu bekommen. Halten Sie stattdessen den Netzstecker in der Hand.
5. Netzstecker dürfen nie mit nassen Händen ein- oder ausgesteckt werden.
6. Beachten Sie, dass das Netzkabel nicht gequetscht, geknickt, durch scharfe Kanten beschädigt oder anders mechanisch belastet wird. Vermeiden Sie eine übermäßige thermische Belastung des Netzkabels durch große Hitze oder große Kälte. Verändern Sie das Netzkabel nicht. Wird dies nicht beachtet, kann das Netzkabel beschädigt werden. Ein beschädigtes Netzkabel kann einen lebensgefährlichen elektrischen Schlag zur Folge haben.
7. Dieses Gerät ist nicht dafür bestimmt, durch Personen (einschließlich Kinder) mit eingeschränkten physischen, sensorischen oder geistigen Fähigkeiten oder mangels Erfahrung und / oder mangels Wissen benutzt zu werden, es sei denn, sie werden durch eine für ihre Sicherheit zuständige Person beaufsichtigt oder erhielten von ihr Anweisungen, wie das Gerät zu benutzen ist. Kinder sollten beaufsichtigt werden, um sicherzustellen, damit sie nicht mit dem Gerät spielen.
8. Führen Sie das Netzkabel nicht unter Teppichen entlang oder decken Sie es mit Teppichen oder Läufern ab. Führen Sie das Netzkabel außerhalb des Laufbereiches entlang und achten Sie darauf, dass niemand darüber stolpern kann.
9. Halten Sie stets einen Abstand von mindestens 20 cm zu allen Wänden oder Ecken ein, um sicherzustellen, dass die Luftzufuhr oder -abfuhr nicht unerwartet blockiert. Das Gerät darf nicht direkt unter oder neben Vorhängen o.ä. aufgestellt werden.
10. Verletzungsgefahr! Führen Sie keine Gegenstände oder Finger durch die Schutzgitter während das Produkt in Betrieb steht.
11. Blockieren Sie weder die Öffnungen zur Luftzufuhr noch zur Luftabfuhr in irgendeiner Weise.
12. Füllen Sie nur geeignetes sauberes Wasser maximal bis zur gekennzeichneten Füllhöhe in den dafür vorgesehenen Wassertank. Füllen Sie NIEMALS Wasser in den Tank, wenn das Gerät eingeschaltet ist.
13. Falls Sie das Gerät bewegen möchten und sich Wasser im Tank befindet, ziehen Sie zunächst den Stecker und schieben Sie das Gerät dann vorsichtig und langsam von der Seite, um ein Verschütten von Wasser zu vermeiden. Am besten lassen Sie vorher das Wasser ab.
14. Bitte bewahren Sie die Kühlakkus stets außer Reichweite von Kindern auf. Die darin enthaltene chemische Substanz ist gesundheitsschädlich, wenn sie verschluckt wird. Schützen Sie sie vor direktem Sonnenlicht. Die Kühlakkus können 5 Jahre verwendet werden. Wenn Sie das Gerät entsorgen wollen, beachten Sie bitte die Regelungen zur Entsorgung von Kühlakkus.
15. Verwenden Sie das Gerät stets auf ebenen und trockenen Böden.
16. ACHTUNG! Tauchen Sie das Gerät nicht in Wasser. Achten Sie darauf, dass keine Feuchtigkeit in das Innere des Gerätes (vor allem in die Elektronik) dringt, da dies zu Schäden am Gerät oder Stromschlägen führen kann.

17. Achten Sie darauf, dass sich der Wasserstand im Wassertank immer zwischen den Markierungen MIN und MAX befindet. Kontrollieren Sie den Wasserstand während des Betriebs.
18. Bewegen Sie das Gerät sehr vorsichtig und langsam, wenn der Wassertank gefüllt ist. Wasser kann aus dem Wassertank herausspritzen, wenn der Luftkühler ruckartig bewegt wird.
19. Bewegen Sie das Gerät niemals, indem Sie am Kabel ziehen und achten Sie darauf, dass das Kabel nicht verwickelt wird.
20. Falls das Gerät mit befülltem Wassertank umkippt, benutzen Sie es nicht mehr. Lassen Sie das Gerät vor erneutem Einschalten von einer Fachkraft auf eventuelle Schäden untersuchen.
21. Entfernen Sie den Wabenfilter und den Wassertank niemals während sich das Produkt im Betrieb befindet.

AUFBAU UND TEILE

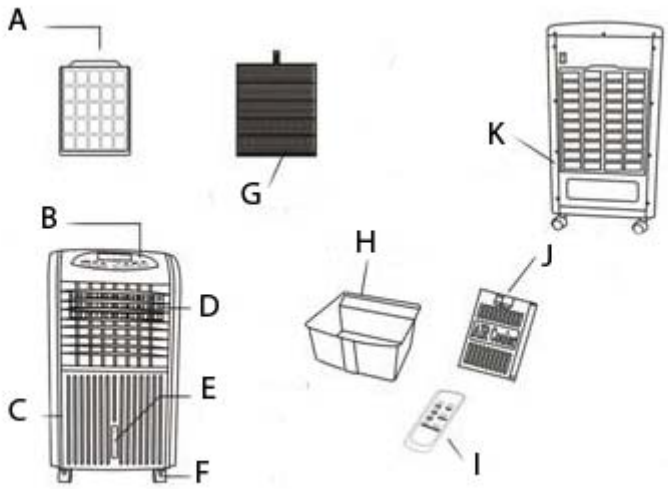

A-Luftfilter Sieb
B-Bedienelement
C- Griff
D-Luftfiltersieb
E-Wasserstandsanzeige
F- Rolle
G-Wabenfilter
H- Wassertank (im Gerät montiert)
I- Fernbedienung
J- Kühlakku
K- Rückseite

Montage der Rollen
Legen Sie den Luftkühler auf eine erhöhte Oberfläche (z. B. ein Tisch), so dass das Unterteil zum Befestigen der Rollen etwas übersteht. Legen Sie bei Bedarf eine Folie oder Decke zum Schutz der Oberfläche unter dem Luftkühler.
Stecken Sie die Rollen wie unten abgebildet in die Öffnungen am Boden des Luftkühlers und schrauben Sie sie fest.

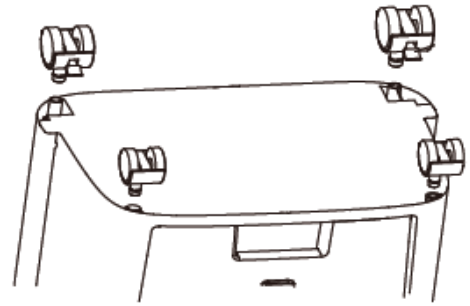

BEDIENUNG

1. Verwenden Sie das Gerät ausschließlich auf ebenem und stabilen Untergrund. Auf unebenen oder geneigten Untergründen kann es zu Beschädigungen kommen. Den Eisbehälter legen Sie in den Wassertank wie folgt:

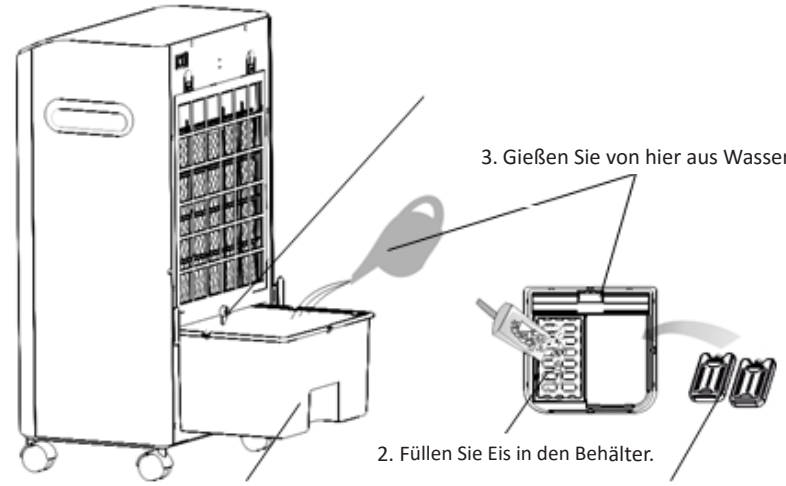

⚠Achtung: Bewahren Sie die Kühlakkus stets außer Reichweite von Kindern auf, um Verzehr zu vermeiden.

2. Schließen Sie den Netzstecker an eine Standard-Wechselstrom-Steckdose an. Achten Sie darauf, dass der Stecker fest in der Dose sitzt. Die Betriebsanzeige leuchtet auf.

3. **ON/OFF-Taste**
Drücken Sie die ON/OFF-Taste, um den Lüfter einzuschalten.
Hinweis: Die Standardgeschwindigkeit und der Standardmodus nach dem Einschalten ist Medium bzw. Normal

4. **SPEED-Taste** (Geschwindigkeit)
Drücken Sie die SPEED-Taste, um die Geschwindigkeit des Lüfters einzustellen (Low/ Medium/ High). Dies geschieht in folgender Reihenfolge: MI➔HI Lo➔MI (mittel – hoch – niedrig - mittel). Die Geschwindigkeit des Lüfters kann angepasst werden. Die entsprechende Kontrolllampe leuchtet, während die Lüftung in Betrieb ist.

5. **SWING-Taste** (Schwenkmodus)
Möchten Sie den Wirkungsbereich des Lüfters vergrößern, drücken Sie die SWING-Taste, um den Schwenkmodus zu aktivieren. Der Lüfter wird nun einen großen Bereich des Raumes abdecken. Die entsprechende Kontrolllampe leuchtet, während der SWING-Modus aktiv ist. Um den Schwenkmodus auszuschalten, drücken Sie die SWING-Taste erneut. Die entsprechende Kontrolllampe erlischt. Verstellen Sie die horizontalen Lüftungsschlitze nach oben oder unten. Dies ist eine zusätzliche Möglichkeit, den Luftstrom zu regulieren.

6. **TIMER-Taste** (Zeitmodus)
Stellen Sie die gewünschte Zeit ein (12 Stunden), indem Sie die Timer-Taste drücken. Die der gewählten Zeit entsprechende Kontrolllampe leuchtet auf.

7. **Modus-Taste**
Der Standardmodus ist Normal. Drücken Sie die Modus-Taste und wählen Sie den gewünschten Modus wie folgt aus:

➔ NORMAL ➔ NATURAL ➔ SLEEP ┐
└──────────────────────────┘

(normal – natürlich - Schlaf)
Der Lüftungsmodus kann angepasst werden. Die dem Modus entsprechende Kontrolllampe leuchtet während des Betriebes.
Normal: Normaler Betriebsmodus
Natural: Unregelmäßiger Luftstrom (Windsimulation)
Sleep: Besonders leiser Modus für die Nacht

8. **COOL-Taste** (Kühlmodus)
Bitte beachten Sie, dass die Kontrolllampe COOL blinkt, wenn Sie die Cool-Taste drücken und sich kein oder nicht genügend Wasser im Tank befindet.
8-1. Achten Sie vor der Aktivierung des Kühlmodus darauf, dass das Sicherheitsventil für den Wassertank ordnungsgemäß geschlossen ist. Füllen Sie dann sauberes Wasser in den Wassertank. Achten Sie während des Einfüllens auf die Wasserstandsanzeige und vermeiden Sie, das Gerät mit zu viel oder zu wenig Wasser zu befüllen. Drücken Sie die COOL-taste, nachdem Sie Wasser eingefüllt haben. Das Gerät wird nun kühlere Luft ausströmen. Die entsprechende Kontrolllampe wird gleichzeitig aufleuchten. Ein erneutes Drücke der Cool-Taste schalten den Kühlmodus aus; die Kontrolllampe erlischt.
8-2. Sollte Ihnen die Luft immer noch nicht kühl genug sein, nachdem Sie die Schritte in 8-1. Befolgt haben, können Sie zusätzlich den Eisbehälter in den Wassertank geben. Achten Sie darauf, die Kapazität des Eisbehälters nicht zu überschreiten, da sonst Schäden am Gerät oder Stromschläge hervorgerufen werden können.
8-3. Statt des Eisbehälters können Sie auch einfach die Kühlelemente in den Wassertank legen. Erhöhen Sie den Kühleffekt und frieren Sie Kühlelemente vor Gebrauch 1 bis 2 Stunden im Gefrierschrank ein.
8-4. Sie können den Wassertank hervorziehen, um ihn mit frischem Wasser zu befüllen oder zu reinigen.

8-5 Möchten Sie das Gerät ausschalten, während es sich im Kühlmodus befindet, so beachten Sie, dass es noch 5 Minuten nachläuft. Während dieser Zeit blinkt die Timer-Kontrolllampe.

9. **ANION-Taste**
Frischluft erhalten Sie, indem Sie die ANION-Taste drücken und den eingebauten Ionisator aktivieren.

10. Steuern Sie das Gerät mithilfe der Fernbedienung, indem Sie die entsprechenden Tasten drücken.
Die Tasten der Fernbedienung sind identisch mit den Tasten des Bedienelements.
Die Fernbedienung hat eine Reichweite von 6 Metern innerhalb eines Wirkungsbereiches von etwa 20°. Möbel und andere Gegenstände, die sich zwischen Fernbedienungssender und Fernbedienungsempfänger befinden, können die Signalübertragung stören und die Reichweite verringern.
Setzen Sie 2 AAA Batterien (nicht im Lieferumfang enthalten) in die Fernbedienung ein.

12. Die staubdichte Halterung und den Wabenfilter entfernen.

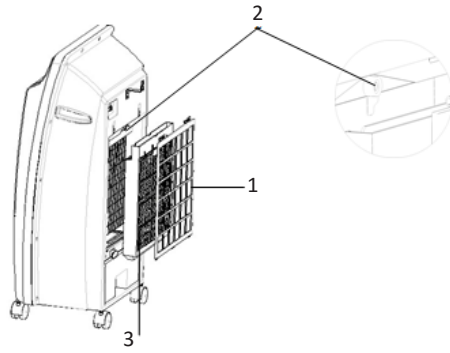

1) Ziehen Sie die staubdichte Halterung heraus.
2) Drehen Sie den Drehknopf nach außen wie in der Abbildung dargestellt.
3) Nehmen Sie den Wabenfilter ab.

13. Schalten Sie das Gerät aus, indem Sie die OFF-Taste drücken.

14. Um das Gerät komplett anzuschalten, schalten Sie sämtliche Funktionen auf OFF und ziehen Sie den Netzstecker.

Wartung, Reinigung und Aufbewahrung
Schalten Sie vor jeder Reinigung das Gerät aus und ziehen Sie den Netzstecker aus der Netzsteckdose. Lassen Sie das Gerät vollständig abkühlen.

Gehäuse
Reinigen Sie die Außenseite des Gerätes mit einem weichen, feuchten (nicht tropfnassen) Lappen. Verwenden Sie nur milde Reinigungsmittel und ein weiches Tuch, um das Gehäuse zu reinigen. Verwenden Sie niemals aggressive Mittel, Benzin, Alkohol oder Verdünnung zur Reinigung.

Luftfilter und Filterrahmen
Wechseln Sie nach häufigem Gebrauch das Wasser regelmäßig, mindestens wöchentlich, aus. Reinigen Sie regelmäßig den Filter, indem Sie den Filterrahmen abschrauben und den Filter entnehmen. Den Filterrahmen reinigen Sie in einer milden Seifenlauge und lassen ihn vollständig trocknen, bevor Sie den Filter wieder einsetzen.

Aufbewahrung
Lagern Sie das Gerät an einem kühlen, trockenen, sauberen und vor Sonneneinstrahlung geschützten Ort, möglichst in der Originalpackung.

Wartung
Versuchen Sie bei auftretenden Fehlfunktionen oder Defekten nicht, das Gerät selbst zu reparieren. Unter Umständen können Brände oder Stromschläge die Folge sein.
Im Geräteinneren befinden sich keine weiteren zu wartenden Teile. Lassen Sie Wartungs-, Anpassungs- und Reparaturarbeiten ausschließlich von einem Fachmann bzw. einer Fachwerkstatt durchführen.

Fehlerbehebung

Problem	Ursache	Lösungsvorschlag
Gerät schaltet sich nicht ein.	-Einschalttaste wurde nicht gedrückt. - Netzstecker wurde nicht mit einer Steckdose verbunden. - Filterelement wurde nicht korrekt eingesetzt.	-Drücken Sie die Einschalttaste, um das Gerät einzuschalten. - Prüfen Sie, ob der Netzstecker mit einer Steckdose verbunden ist. - Prüfen Sie den Wabenfilter auf korrekten Sitz.
Luftdurchsatz lässt nach.	-Wabenfilter blockiert. -Luftzufuhr anderweitig blockiert.	-Reinigen Sie den Wabenfilter -Beseitigen Sie die Verschmutzung

Entsorgung:

Am Ende der langen Lebensdauer Ihres Artikels führen Sie bitte die wertvollen Rohstoffe einer fachgerechten Entsorgung zu, so dass ein ordnungsgemäßes Recycling stattfinden kann. Sollten Sie sich nicht sicher sein, wie Sie am besten vorgehen, helfen die örtlichen Entsorgungsbetriebe oder Wertstoffhöfe gerne weiter.

INSTRUCTIONS

ATTENTION! Observe the safety and assembly instructions in order to avoid the risk of injury or damaging the product.
Only for domestic use and not for commercial use!
Important: Read these instructions carefully and thoroughly. Keep these instructions to read through at a later date. If you give the product to anyone else at some point in the future, please ensure you also pass on this manual.
Keep small parts out of the reach of children. Pay attention especially when unpacking it. Keep plastic bags and other packaging away from children reach. Danger of Suffocation!
Check all elements and parts for damages. Despite careful checks since may happen that even the best product takes damage during the transport. In this case, do not build up of your product. Defective parts can endanger your health.
Never modify the product! Changes will void the warranty and the product may be unsafe or even dangerous.
For cleaning use a sponge and warm soapy water. Do not use solvent based-cleaners or detergents for example Bleach those can damage the product.

Description of symbols

	Make sure you read the instructions and completely understand them. If passing on the appliance to someone else, the instructions must also be passed on.
	Warning, potential danger! Read carefully and observe!
	The symbol alerts the user to the presence of important tips and notes on using the device.
	Do not cover!

Intended Use

The product is intended as an air cooler for indoor use. The fan speed can be adjusted to three different settings. The product features oscillating action and wheels for easy movement. Delivery contents include a remote control for convenient operation of the air cooler. The room volume depends on the local conditions. Large window areas, additional heat sources,poor wall insulation, etc. serve to reduce this room volume. Contact with moisture, e.g. in bathrooms, must be avoided under all circumstances.
Use the product only for its designed purpose of use. Manufacturer will not assume any responsibility in case of damages cause of an unappropriated use. Any modification applied by customer on the original product will have a negative impact on its safety, cause danger and warranty will be cancelled.

Technical Data

Model	DBKA002/DBKA003
Voltage	220-240V
Frequency	50/60Hz
Power Consumption	75W
Safety class	II

Safety instructions

⚠WARNING: To avoid the risk of fire, electrical shock, or injury to person:

1. Before use, check that the power supply corresponds to that which is stated on the device's nameplate. Avoid any unintentional startup.
2. Do not use the appliance if the plug, the mains cord or other components are damaged.
3. If the mains cord is damaged, you must have it replaced by a service centre authorised or similarly qualified persons in order to avoid a hazard. Otherwise there is a risk of electric shock. Never try to repair the appliance yourself.
4. Never plug in or unplug the mains plug when your hands are wet.
5. Avoid pulling the cord when removing the plug from the socket. Instead, hold the plug.
6. Make sure that the mains cable is not squeezed, bent, damaged by sharp edges or put under mechanical stress. Avoid excessive thermal stress on the mains cable from extreme heat or cold. Do not modify the mains cable. Otherwise the mains cable may be damaged. A damaged mains cable can cause a deadly electric shock.
7. This device is not intended for use by persons (adults and children) with physical, sensory or mental impairments or lacking experience and/or knowledge of use unless they are supervised by a person responsible for their safety or have received instructions from that person on how to use the applicator. Children should be supervised to make sure they do not play with the device.
8. Do not run cord under carpeting and do not cover cord with throw rugs, runners or the like. Arrange cord away from traffic area and where it will not be tripped over.
9. While using, distance of no less than 20cm should be kept away from wall or corner to ensure the air intakes or exhaust openings should not be blocked unexpectedly. The unit must not be located immediately below or besides a curtain or the likes.
10. Risk of injury! Do not insert any objects or fingers through the protective grid while the product is in operation.
11. Do not block air intakes or exhaust openings in any manner.
12. Adequate clean water should be put into the tank within the water level limits as shown by the water level indicator. Make sure that you DO NOT add water whilst the power is on.
13. If you want to move the product whilst water is in the tank, unplug it and push it slowly and very lightly on the side of the unit to avoid water spillage.
14. Please keep the ice crystals box provided away from children, as it is a chemical based substance that is harmful if swallowed. Also make sure that the ice pack is not placed in direct sunshine. The ice crystal can be used over 5 years. When scrapping the appliance, follow the regulations concerning the disposal of ice crystals.
15. Use the appliance on flat, dry floor only.
16. WARNING! Do not immerse the unit in water Do not allow the interior (special for the PCB) to get wet as this could create a hazard.
17. Make sure the water level in the water tank is always between the markings MIN and MAX. Check the water level during operation.
18. Move the device slowly and carefully when the water tank is full. Water may spill from the water tank if the air cooler is moved suddenly.
19. Never move the device by tugging the cable and make sure the cable does not become entangled.
20. If the device tips over with a full water tank, cease use of it immediately. Have it checked by a professional for any damages before turning it back on.
21. Never remove the honeycomb filter or the water tank while the product is in operation.

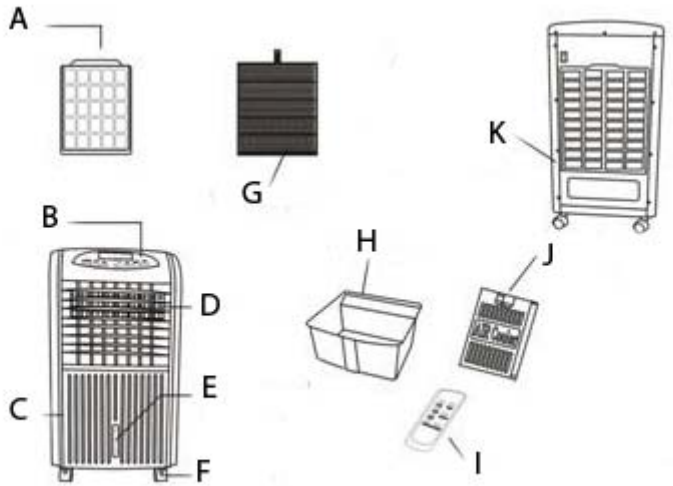

A-Air filter screen
B-Control panel
C- Push key
D- Air vent
E-Water level indicator
F - Castors
G-Wetted pad
H- Water tank (mounted in the unit)
I- Remote control
J- Ice-crystal box
K- Back

Attaching the wheels

Place the air cooler on a slightly elevated surface (e.g. a table) so the bottom end protrudes slightly to fasten the wheels. If necessary, place a sheet or blanket beneath the product to protect the surface. Insert the wheels into the openings on the bottom of the air cooler as illustrated below and screw them.

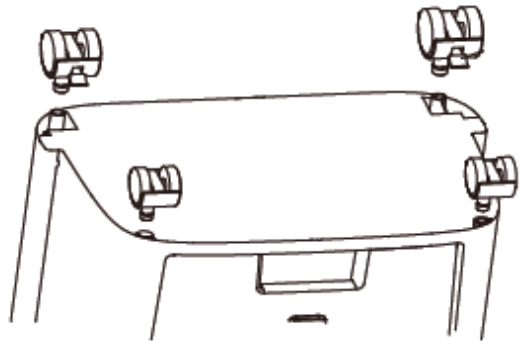

INSTRUCTIONS FOR USE

1. When using the appliance, make sure that it is on a flat and stable surface. Damage may occur if it is placed on an incline or decline and put the ice box into water tank:

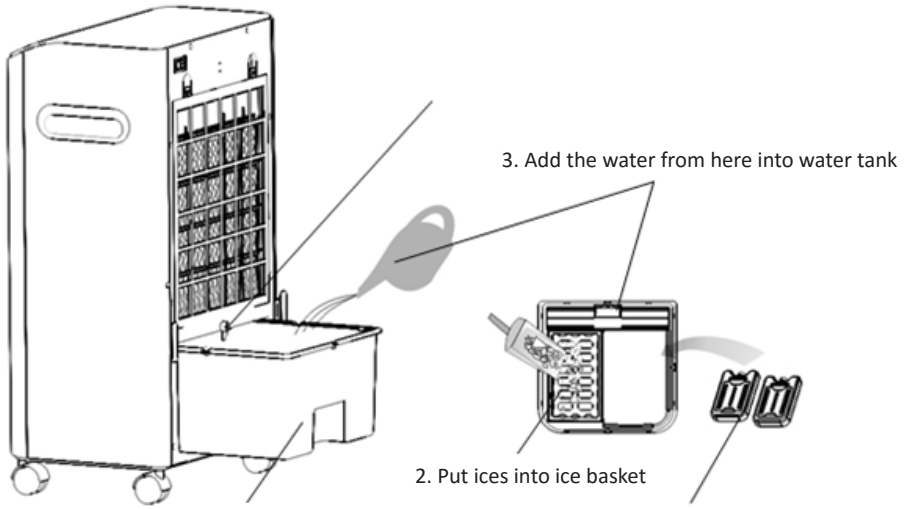

2. Insert the plug directly into a standard AC socket-outlet. Be sure plug fits tightly into outlet. Now the power pilot light will light on.

3. ON/OFF button
Press the button ON/OFF to start the fan
Note: the default fan speed and fan mode is Medium and Normal when press ON/OFF one time.

4. SPEED button
Press the SPEED button to set the desired fan speed (Low/ Medium/ High).
As per the following sequence: MI➔HI Lo➔MI.
The fan speed selecting can be circulated and the speed pilot lamp will be on during the fan operating.

5. SWING button
If you want to enlarge blast area in your room, press the SWING button, the fan will blast your room in large scope; the SWING light will be illuminated. To stop SWING, just press the SWING button again, the SWING pilot light will go out. Moving the horizontal louvers either up or down can make further wind direction enhancements.

6. TIMER button
Set the time by pressing the timer button to select a desired timing level as follow, the range is between 1-9 hours. The pilot light corresponding to the selected timing level will be illuminated.

7. MODE button
The default setting is Normal wind, and then you can press the button Mode again to choose your desired wind mode as per the following sequence:

➔NORMAL ➔NATURAL ➔SLEEP

The wind mode selecting can be circulated and the wind mode pilot lamp will be on during the fan mode in operating.
Normal: Normal operating mode
Natural: Irregular airflow (wind simulation)
Sleep: Extra quiet mode for the night

8. COOL button
Please noted that the COOL LAMP will flashing when you press the Cool button if there is no or lacked water in water tank.
8-1 Before operating the unit in Cool mode, make sure the escape valve for the water tank is properly fixed. Then proceed to add clean water into the water tank. While adding the water, make sure that you keep an eye on the water level indicator to make sure that you do not OVER or UNDER FILL the unit. Press the button Cool after you have added the water and the unit should commence to blow cooler air. The cool light will light on at the same time. When you press the button Cool again, it will stop working, the cool light will also go out.
8-2 If you find that the air after Step 1) is still not cool enough, you can add additional ice block into the water tank directly by opening the water tank cover. Be sure not to exceed the icebox capacity otherwise damage to the unit or electric shock may occur.
8-3 If you wish to use an Ice box instead of ice block, just place it directly into the tank by opening the water door. It will be good cooling efficiency if you place it in your refrigerator and let the ice pack freeze for 1 to 2 hours.
8-4 You can pull out the water tank, to fill it with fresh water or to clean the water
tank.
8-5 Under the cooling work condition, the appliance will delay 5 minutes to stop working when you shut off the unit or timing finished, during the extended period, the timer pilot lamp is flashed.

9. ANION button
To gain fresh air in your room, just press ANION button and the build-in ionizer will operate.

10.The function of above item can be carried out with your remote control by pressing the corresponding function button. The buttons on the remote control are identical with the buttons on the control panel. The remote control can work with a distance of within 6 meters and an angle about 20 degrees. Furniture and other objects between the RC sender and receiver may affect signal transmission and reduce the range.
Insert 2 AAA batteries into the remote control (not in scope of delivery).

12. How to knock down the dust-proof bracket and honeycomb filter.

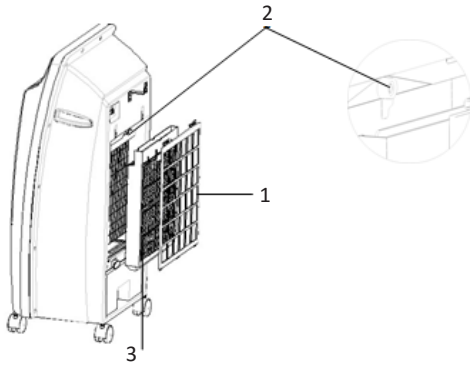

1) Pull out the dust-proof bracket.
2) Rotate the knobs outwards like left image.
3) Take up the honeycomb filter.

13. To turn off the unit just press the button OFF.

14. To completely shut the unit off, turn all the controls to OFF, and remove plug from the socket-outlet.

Care, maintenance and storage
Switch to device off and disconnect the power plug from the power outlet prior to cleaning the device. Let the device cool off completely.

Housing
Clean the external surfaces of the unit with a soft damp (not dripping wet) cloth.
Use only gentle cleaner and a soft cloth to clean the housing. Never use aggressive media, petrol,
alcohol or thinner.

Air filter and filter cradle
After extended periods of use, be sure to replace the water in the tank with fresh clean water at least weekly. Also remember to clean the filter by unscrewing the filter and removing the filter cradle. It should be cleaned in a mild soapy solution and then left to dry before replacing the filter.

Storage
Store the device in a cool, dry, clean location protected from sun exposure, and in the original packaging if possible.

Maintenance
In case of malfunction or doubt, do not try to repair the fan yourself, it may result in a fire hazard or electric shock.
There are no parts inside the equipment which require additional maintenance. Maintenance, modifications and repairs are to be performed exclusively by an expert or at a qualified shop.

Troubleshooting

Problem	Reason	Solution
Device does not turn on.	-The power ON button was not pressed. - Mains plug not connected to a mains outlet. - Filter element incorrectly inserted.	- Press the button ON to turn on the device. - Make sure the mains plug is connected to a mains outlet. - Make sure the Honeycomb filter is attached correctly.
Air flow is reduced.	- Honeycomb filter blocked. - Air supply otherwise blocked.	- Clean the Honeycomb filter. - Remove the blockage.

Disposal:

Once item end-of-life, please dispose valuable raw materials for a proper recycling. If you are not sure how to handle it in a correct way please contact your local disposal or recycling centers for advice.

ORIENTATION

ATTENTION! Respectez les consignes de sécurité et de montage pour éviter tout risque de blessure ou d'endommagement du produit.
Pour usage privé uniquement et non commercial !
Important: Lisez ces instructions avec attention dans leur totalité. Gardez ces instructions afin de pouvoir les relire dans le futur. Si vous donnez ce produit à une autre personne, veuillez également faire passer cette notice.
Gardez les petites pièces hors de portée des enfants. Faites particulièrement attention au moment de déballer le produit. Gardez les sacs plastiques et autres emballages hors de portée des enfants. Danger de suffocation!
Assurez-vous que la livraison a été faite dans son intégralité. Des réclamations ultérieures ne pourront pas être prises en compte.
Vérifier toutes les parties et tous les éléments pour vérifier qu'ils n'ont subis aucun dommage. Malgré le soin apporté, il est possible que même le meilleur des produits ait été endommagé pendant le transport. Dans ce cas, ne montez pas le produit. Des pièces endommagées peuvent mettre votre santé en danger.
Ne modifiez jamais le produit ! Les modifications annulent la garantie et le produit pourrait être peu sûr, voir même dangereux.
Utilisez une éponge avec de l'eau chaude savonneuse pour l'entretien. N'utilisez pas de détergeants ou de produits a base de solvants, la javel peut par exemple endommager le produit.

Explication des symboles

	Ce manuel doit être attentivement lu, compris et respecté! Si vous donnez l'appareil à quelqu'un les instructions doivent être transmises également.
	Attention, danger potentiel! A lire attentivement et à respecter!
	Le symbole est utilisé pour pointer certains conseils et instructions spécifiques sur le fonctionnement.
	Ne pas couvrir !

Utilisation conforme

Le produit sert de climatiseur à l'intérieur de locaux. La vitesse du ventilateur peut être réglée sur trois niveaux. Le produit dispose d'une fonction d'oscillation et est équipé de roulettes afin de pouvoir le déplacer facilement. La taille de la pièce dépend des circonstances du lieu. Dans le contenu de l'emballage, vous trouverez une télécommande qui permet de commander le climatiseur confortablement. De grandes surfaces vitrées, des sources de chaleur supplémentaires, un défaut d'isolation des murs, etc. diminuent cette taille de la pièce. Impérativement éviter tout contact avec l'humidité, par ex. dans la salle de bains, etc.
Utilisez le produit uniquement à des fins d´emploi. Le fabricant n'assume aucune responsabilité dans le cas d´une mauvaise utilisation du produit. Toute modification réalisée sur le produit aura un impact négatif et la garantie de celui-ci sera annulée.

Caractéristiques techniques

Modèle	DBKA002/DBKA003
Tension nominale	220-240V
Fréquence	50/60Hz
Puissance absorbée	75W
Classe de protection	II

Consignes de sécurité

⚠ATTENTION: Pour éviter le risque d'incendie, d'électrocution ou de blessure:

1. Vérifiez avant chaque utilisation que la tension de l'alimentation correspond aux spécifications sur la plaque signalétique de la machine. Évitez l'utilisation non autorisée.
2. N'utilisez pas l'appareil si la fiche, le cordon d'alimentation ou d'autres éléments sont endommagés.
3. Afin d'éviter tout danger, un cordon d'alimentation endommagé doit seulement être remplacé par un atelier habilité ou une personne qualifiée. Dans le cas contraire, il y a risque de choc électrique. Ne jamais essayez de réparer l'appareil vous-même.
4. Évitez de tirer sur le cordon pour retirer la fiche de la prise électrique. Prenez la fiche d'alimentation directement avec les mains.
5. Ne jamais brancher ou débrancher la fiche de secteur avec les mains mouillées.
6. Veillez à ce que le câble d'alimentation ne soit pas écrasé, plié, endommagé par des arêtes vives ou ne soit exposé à d'autres contraintes mécaniques. Évitez les sollicitations thermiques excessives du cordon d'alimentation liées à une chaleur ou à un refroidissement extrême. Ne transformez pas le cordon d'alimentation. Dans le cas contraire, vous risqueriez d'endommager le cordon d'alimentation. Un cordon d'alimentation endommagé peut occasionner une électrocution mortelle.
7. Cet appareil n'est pas conçu pour être utilisé par des personnes (y compris des enfants) présentant des capacités physiques, sensorielles ou intellectuelles limitées ou manquant d'expérience et / ou de connaissances, à moins qu'elles ne soient supervisées par une personne compétente pour leur sécurité ou que cette dernière ne leur transmette des instructions précisant comment utiliser l'appareil. Veuillez surveiller que les enfants ne jouent pas avec l'appareil.
8. Ne faites pas passer le câble sous la moquette et ne le couvrez pas avec des tapis ou autres. Rangez le câble loin de la zone de circulation et où personne ne pourrait trébucher dessus.
9. Pendant l'utilisation, une distance d'au moins 20 cm doit être maintenue à l'écart du mur ou du coin pour s'assurer que les entrées d'air ou les ouvertures d'échappement ne puissent être bloquées de façon inattendue. L'appareil ne doit pas être situé immédiatement en dessous ou à côté d'un rideau ou similaire.
10. Il existe un risque de blessures ! Dès que le produit est mis en marche, n'insérez aucun objet ou doigt au travers de la grille de protection.
11. Ne bloquez en aucun cas les entrées d'air ou les ouvertures d'échappement.
12. Une quantité suffisante d'eau propre doit être placée dans le réservoir dans la limite de niveau comme indiqué par l'indicateur de niveau d'eau. Assurez-vous que vous n'ajoutez pas d'eau pendant que l'appareil est sous tension.
13. Si vous souhaitez déplacer le produit alors que de l'eau est dans le réservoir, débranchez-le et poussez-le lentement et très légèrement sur le côté de l'unité pour éviter les déversements d'eau.
14. Merci de garder la boîte de cristaux de glace fournie loin des enfants, car il s'agit d'une substance à base chimique qui est nocif en cas d'ingestion. Assurez-vous également que la glace ne soit pas placée sous le soleil direct. Le cristal de glace peut être utilisé pendant 5 ans. Lors de la mise au rebut de l'appareil, respecter les prescriptions concernant l'évacuation des cristaux de glace.
15. Utilisez l'appareil sur un sol plat et sec seulement.
16. ATTENTION ! Ne pas plonger l'appareil dans l'eau.
Ne laissez pas l'intérieur (spécial pour le PCB) se mouiller car cela pourrait créer un danger.
17. Veillez à ce que le niveau d'eau se trouve toujours entre les marquages MIN et MAX situés dans le bac à eau. Contrôlez le niveau d'eau durant le fonctionnement.
18. Lorsque le bac à eau est rempli, déplacez très prudemment et lentement l'appareil. Des projections d'eau peuvent se produire si le climatiseur est déplacé par saccades.

19. Ne déplacez jamais l'appareil en tirant sur le câble, et veillez à ce que le câble ne s'emmêle pas.
20. Si l'appareil tombe alors que le bac à eau est rempli, veuillez ne plus l'utiliser. Avant de remettre en marche l'appareil, faites-le vérifier par un technicien spécialisé pour détecter d'éventuels dommages.
21. N'enlevez jamais le filtre en nid d'abeille et le bac à eau lorsque le produit est en fonctionnement.

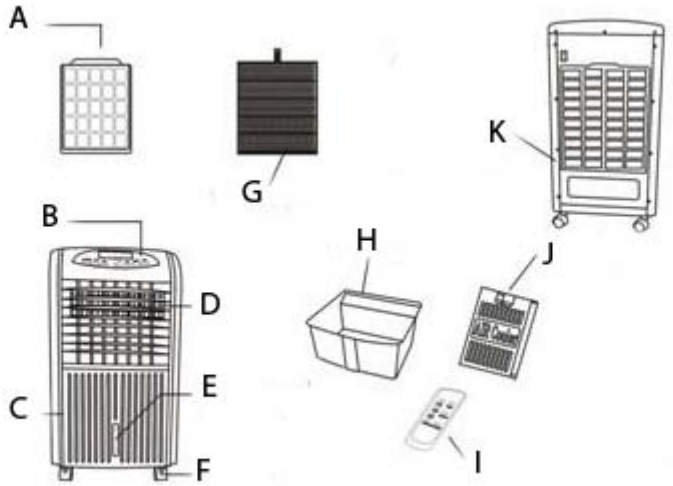

A-Filtre à air
B-Panneau de contrôle
C- Castor
D- Panneau de contrôle
E- Indicateur d´leau
F- Structure basse
G- Wetted pad
H- Réservoir d`eau (monté dans l'unité)
I-Télécommande
J- Boîte à cristaux de glace
K- Panneau arrière

Fixation des roulettes

Posez le climatiseur sur une surface surélevée (p. ex. une table) afin de voir le fond où vous pourrez fixer les roulettes. Si besoin, posez sous le climatiseur un revêtement, du papier ou une couverture afin de protéger cette surface. Introduisez les roulettes comme illustré ci-dessous dans les orifices sur le fond du climatiseur.

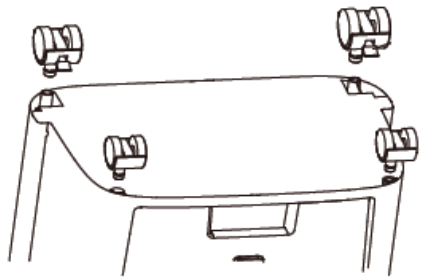

MODE D'EMPLOI

1. Lorsque vous utilisez l'appareil, assurez-vous qu'il soit sur une surface plane et stable. Un endommagement peut se produire s'il est placé sur une pente, et mettre la glacière dans le réservoir d'eau:

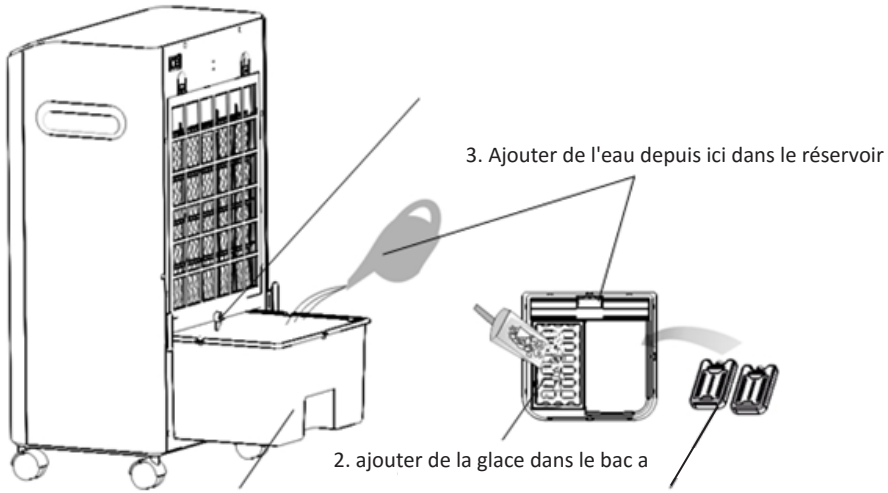

2. Insérez la fiche directement dans une prise de courant alternatif standard. Assurez-vous que la fiche s'adapte bien à la prise. Désormais le témoin lumineux s'allume.

3. Bouton ON/OFF
Pressez le bouton ON pour démarrer le climatiseur
Note: la vitesse et le mode par défaut sont sur Moyen ou Normal une fois ON/OFF appuyé.

4. Bouton vitesse
Appuyez sur la touche LO / MI / HI pour régler la vitesse souhaitée (Bas/ Moyen/ Haut).
Comme la séquence suivante : MI -> HI Lo ->MI
La vitesse de ventilation peut être sélectionnée et le témoin lumineux fonctionnera durant l'opération.

5. Bouton SWING
Si vous souhaitez agrandir la zone de souffle dans votre chambre, appuyez sur le bouton SWING, le ventilateur soufflera dans votre chambre avec une grande portée. le bouton SWING sera allumé. Pour arrêter l'oscillation, appuyez de nouveau sur la touche SWING, le bouton SWING s'éteindra. Le déplacement des volets horizontaux vers le haut ou vers le bas peut améliorer le sens du vent.

6. Bouton TIMER
Réglez la minuterie en appuyant sur le bouton pour sélectionner une durée entre 1 et 9 heures
La lumière témoin correspondante sera allumée.

7. Bouton MODE
Le mode par défaut est Vent normal, en appuyant de nouveau sur Mode vous pourrez choisir le mode désiré comme suit :

Le mode de ventilation peut être sélectionné et le témoin lumineux fonctionnera durant l'opération.
Normal : Mode de fonctionnement norma
Naturel : flux d'air irrégulier (simulation de vent)
Sleep : Mode très silencieux pour la nuit

8. Bouton COOL
Veuillez noter que le bouton COOL LAMP clignotera s'il n'y a pas ou peu d'eau dans le réservoir à eau.
8-1 Avant de faire fonctionner l'appareil en mode Cool, assurez-vous que la valve d'évacuation du réservoir d'eau est correctement fixé. Ensuite, ajoutez de l'eau propre dans le réservoir d'eau. Tout en ajoutant l'eau, assurez-vous de gardez un œil sur l'indicateur de niveau d'eau pour vous assurer que vous ne remplissez pas TROP ou PAS ASSEZ l'unité. Appuyez sur la touche Cool après avoir ajouté l'eau et l'appareil devrait commencer à souffler de l'air plus frais. La lumière cool s'allumera au même moment En appuyant de nouveau sur le bouton cool la fonction s'arrête ainsi que la lumière.
8-2 Si vous constatez que l'air après l'étape 1) n'est toujours pas assez froid, vous pouvez ajouter du bloc de glace supplémentaire dans le réservoir d'eau en ouvrant le compartiment. Veillez à ne pas dépasser la capacité du réservoir d'eau sinon des dommages à l'appareil ou un choc électrique peuvent se produire.
8-3 Si vous préférez utiliser une boite de glace au lieu d'un bloc de glace, placez le directement dans le réservoir en ouvrant la porte . Cela sera plus efficace si vous placez le bloc de glace dans votre réfrigérateur et le laisser pendant 1 à 2 heures.
8-4 Vous pouvez retirer le réservoir d'eau, pour le remplir d'eau fraîche
ou pour le nettoyer.
8-5 En fonctionnement climatiseur il faudra 5 minutes au système pour s'arrêter une fois éteint ou en fin de minuterie, durant cette période le témoin lumineux de minuterie clignotera.

9. Bouton ANION
Pour obtenir de l'air frais veuillez simplement appuyer sur le bouton ANION faisant ainsi fonctionner le Ioniseur d'air.

10. Les fonctions ci dessus peuvent être utilisées via la télécommande en appuyant sur le bouton correspondant. Les touches de la télécommande sont identiques avec celles du pupitre de commande. La télécommande fonctionne sous une distance de mètres et un angle de 20 degrés. Les meubles et autres objets, qui se trouvent entre l'émetteur et le récepteur de la télécommande, peuvent déranger la transmission de signaux et réduire la portée.
Insérez 2 piles AAA dans la télécommande (non fournis).

12. Comment abaisser le support anti-poussière et le filtre en nid-d'abeilles.

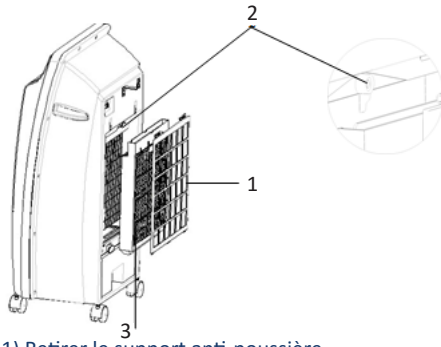

1) Retirer le support anti-poussière.
2) Tourner les boutons vers l'extérieur comme image au-dessus.
3) Prenez le filtre en nid-d'abeilles.

13. Pour éteindre l'appareil il suffit d'appuyer sur la touche OFF.

14. Pour éteindre complètement l'appareil, mettez toutes les commandes sur OFF et retirez la fiche de la prise de courant.

Entretien, nettoyage et Conservation
Avant tout nettoyage, éteignez l'appareil et retirer la fiche de la prise électrique. Laissez l'appareil complètement refroidir.

Boîtier
Nettoyez les surfaces extérieures de l'appareil avec un chiffon doux et humide (qui ne goutte pas). Utilisez exclusivement des produits de nettoyage doux et un chiffon doux pour le nettoyage du boîtier. N'utilisez jamais de produits agressifs, ni d'essence, d'alcools ou de diluants pour le nettoyage.

Filtre à air et support du filtre
Après de longues périodes d'utilisation, assurez-vous de remplacer l'eau dans le réservoir avec de l'eau propre fraîche au moins une fois par semaine. N'oubliez pas de nettoyer le filtre en le dévissant et en retirant le support du filtre. Il doit être nettoyé dans une solution douce et savonneuse puis laissé à sécher avant de remplacer le filtre.

Conservation
Stockez l'appareil à un endroit sec, frais, propre, à l'abri du soleil, et si possible dans son emballage d'origine.

Entretien
En cas de dysfonctionnement ou de doute, n'essayez pas de réparer le ventilateur vous-même, cela pourrait provoquer un incendie ou un choc électrique.
Aucune pièce à l'intérieur de l'appareil n'a besoin de maintenance. Tout entretien, ajustement ou réparation ne doit être effectué que par un spécialiste ou un atelier spécialisé.

Suppression d'erreurs

Problème	Cause	Proposition de solution
L'appareil ne s'allume pas.	- La touche ON n'a pas été appuyée. - La fiche de secteur n'est pas branchée sur une prise de courant. - L'élément de filtrage n'a pas été placé correctement.	- Appuyez sur la touche pour allumer l'appareil. - Vérifiez si la fiche de secteur est bien branchée sur une prise de courant. - Contrôlez si le filtre en nid d'abeille est bien placé.
Le débit d'air se ralentit.	- Le filtre en nid d'abeille est bloqué. - La sortie d'air est bloquée autrement.	- Nettoyez le filtre en nid d'abeille. - Éliminez la saleté.

Mise au rebut:

À la fin de la longue durée de vie de votre article, veuillez mettre au rebut des matières recyclables afin de procéder au recyclage. Si vous n'êtes pas sûr des démarches à suivre, merci de contacter votre communauté d'agglomération ou déchetterie locaux.

Le produit et l`emballage sont soumis aux directives de recyclage. Pour plus d'informations, rendez-vous sur: quefairedemesdechets.fr

This marking indicates that this product should not be disposed with other household wastes throughout the EU. To prevent possible harm to the environment or human health from uncontrolled waste disposal, recycle it responsibly to promote the sustainable reuse of material resources. To return your used device, please use the return and collection systems or contact the retailer where the product was purchased. They can take this product for environmental safe recycling.

Les symboles sur les produits, l'emballage et/ou les documents joints signifient que les produits électriques ou électroniques usagés ainsi que les piles ne doivent pas être mélangés avec les déchets domes ques habituels. Pour un traitement, une récupération et un recyclage appropriés des déchets d'équipements électriques et électroniques et des piles usagées, veuillez les déposer aux points de collecte prévus à cet effet, conformément à la réglementa on nationale et aux Directives Européennes. En vous débarrassant correctement des déchets d'équipements électriques et électroniques et des piles usagées, vous contribuerez à la sauvegarde de précieuses ressources et à la préven on de potentiels effets négatifs sur la santé humaine qui pourraient advenir lors d'un traitement inapproprié des déchets. Pour plus d'informa ons à propos de la collecte et du recyclage des déchets d'équipements électriques et électroniques et des piles usagées, veuillez contacter votre municipalité, votre service de traitement des déchets ou le point de vente où vous avez acheté les produits.

Korrekte Entsorgung dieses Produkts

Innerhalb der EU weist dieses Symbol darauf hin, dass dieses Produkt nicht über den Hausmüll entsorgt werden darf. Altgeräte enthalten wertvolle recyclingfähige Materialien, die einer Wiederverwertung zugeführt werden sollten und um der Umwelt bzw. der menschlichen Gesundheit nicht durch unkontrollierte Müllbeseitigung zu schaden. Bitte entsorgen Sie Altgeräte deshalb über geeignete Sammelsysteme oder senden Sie das Gerät zur Entsorgung an die Stelle, bei der Sie es gekauft haben. Diese wird dann das Gerät der stofflichen Verwertung zuführen.

Für technischen Support und Serviceanfragen wenden Sie sich vertrauensvoll an unsere geschulten Mitarbeiter unter **www.Deubaservice.de**

Wenn Sie Verbrauchsmaterial, wie z.B. Filter für Pumpen, Staubbeutel für Staubsauger oder ähnliches für Ihr Produkt benötigen, besuchen Sie unseren Internetshop

www.DeubaXXL.de

Dort finden Sie auch regelmäßige Sonderangebote und weitere, interessante neue Artikel. Ein Besuch wird sich immer lohnen.

Hergestellt für:
Deuba GmbH & Co. KG
Zum Wiesenhof 84, 66663 Merzig · Germany

Copyright by

DEUBA

Alle Rechte vorbehalten. Ohne schriftliche Zustimmung der Deuba GmbH & Co. KG darf dieses Handbuch, auch nicht auszugsweise, in irgendeiner Form reproduziert werden oder unter Verwendung elektronischer, mechanischer oder chemischer Verfahren vervielfältigt oder verarbeitet werden. Änderungen im Sinne des technischen Fortschritts können jederzeit ohne Ankündigungen vorgenommen werden. Das Handbuch wird regelmäßig korrigiert. Für technische und drucktechnische Fehler und ihre Folgen übernehmen wir keine Haftung.