monzana®

DE EN FR IT ES NL PL PT

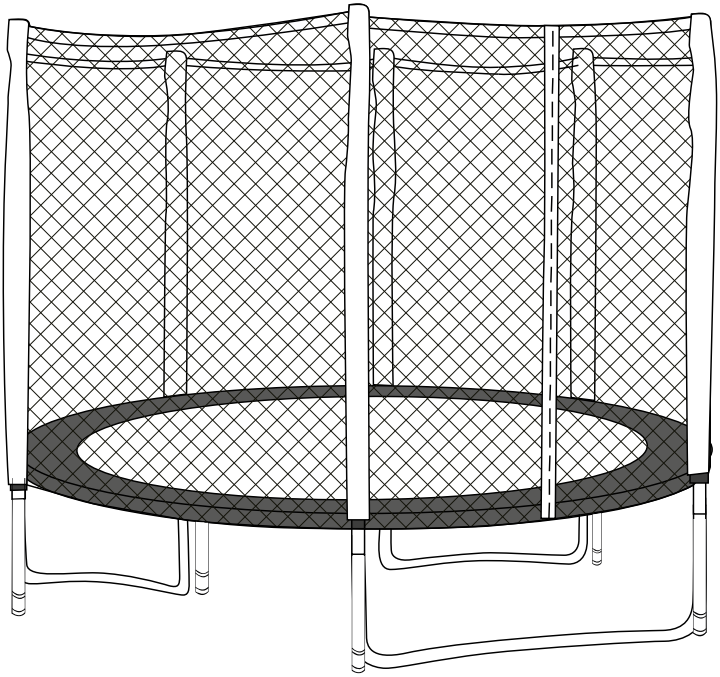

BDA-107842-006 / 09.09.2026

Trampolin

Artikel-Nr.: 107842, 991476, 991477, 991478

Modell-Nr.: DBTP183-3W, DBTP305-4W, DBTP366-6W, DBTP427-6W

DEUTSCH..... 24
ENGLISH..... 33
FRANÇAIS..... 41
ITALIANO..... 50
ESPAÑOL..... 59
NEDERLANDS..... 68
POLSKI..... 77
PORTUGUÊS..... 86

1/3 TEILELISTE / PARTS LIST / LISTE DES PIÈCES / ELENCO DELLE PARTI / LISTA DE PIEZAS / LIJST VAN ONDERDELEN / LISTA CZĘŚCI / LISTA DE PEÇAS

	183 cm Qty/ Carton	305 cm Qty / Carton	366 cm Qty / Carton	427 cm Qty / Carton	NO.
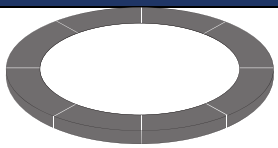	1 / A	1 / A	1 / B	1 / B	A
	1 /A	1 / B	1 / A	1 / A	B
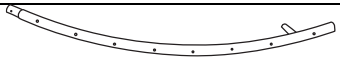	6/ A	8 / A	12 / A	12 / A	C
	30 / A	64 / B	72 / B	96 / B+C	E
	/	8 / A	12 / B	12 / B	F
	3 / A	4 / A	6 / B	6 / B	G
	12 / A	24 / A	36 / A	36 / A	H
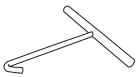	1 / A	1 / B	1 / B	1 / C	I
	6 / A	8 / A	12 / A	12 / A	J

1/3 AUFBAU / CONSTRUCTION / CONSTRUCTION / CONSTRUZIONE / CONSTRUCCIÓN / CONSTRUCTIE / KONSTRUKCJA / CONSTRUÇÃO

1

DE Stellen Sie alle Einzelteile zusammen. Beginnen Sie mit dem Zusammenbau der Beine (G). Befestigen Sie die Verlängerungsbeine (F) seitlich an den Beinen.

EN Gather all the parts. Start by assembling the legs (G). Attach the extension legs (F) to the sides of the legs.

FR Assemblez toutes les pièces. Commencez par assembler les pieds (G). Fixez les rallonges (F) sur les côtés des pieds.

IT Assemblate tutti i singoli componenti. Iniziate montando le gambe (G). Fissate le gambe di prolunga (F) ai lati delle gambe.

ES Reúna todas las piezas. Empiece por montar las patas (G). Fije las patas de extensión (F) a los lados de las patas.

NL Zet alle onderdelen in elkaar. Begin met het monteren van de poten (G). Bevestig de verlengpoten (F) aan de zijkanten van de poten.

PL Zbierz wszystkie elementy. Zacznij od montażu nóg (G). Przymocuj przedłużki nóg (F) po bokach nóg.

PT Junte todas as peças. Comece por montar as pernas (G). Fixe as pernas de extensão (F) nas laterais das pernas.

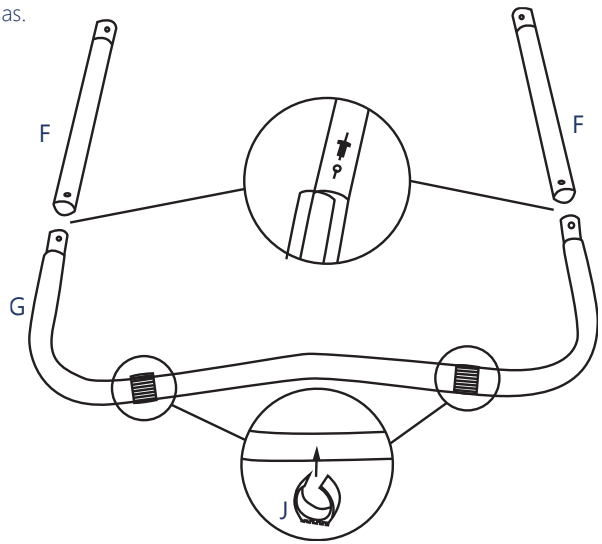

Es gibt keine Verlängerunsbeine für das 1,83 m / 2,44 m Trampolin.
There are no extension legs for the 1.83m/2.44m trampoline.
Il n'existe pas de pied de rallonge pour le trampoline 1,83 m / 2,44 m.
Per il trampolino da 1,83 m/2,44 m non sono presenti gambe di estensione.
No hay patas de extensión para la cama elástica de 1,83 m / 2,44 m.
Er zijn geen verlengingspoten voor de trampoline van 1,83 m / 2,44 m.
Dla trampoliny 1,83 m / 2,44 m nie ma nóżek przedłużających.
Não existem pés de extensão para o trampolim de 1,83 m / 2,44 m.

2

DE Setzen Sie den Rahmen zusammen, indem Sie alle Rahmenteile (C) ineinanderstecken und mit den Schrauben (H) befestigen.

EN Assemble the frame by slotting all the frame parts (C) together and securing them with the screws (H).

FR Assemblez le cadre en emboîtant toutes les pièces (C) les unes dans les autres et en les fixant à l'aide des vis (H).

IT Assemblate il telaio inserendo tutte le parti del telaio (C) l'una nell'altra e fissandole con le viti (H).

ES Monte el marco encajando todas las piezas (C) unas dentro de otras y fijándolas con los tornillos (H).

NL Zet het frame in elkaar door alle frameonderdelen (C) in elkaar te steken en ze met de schroeven (H) vast te zetten.

PL Złóż ramę, wsuwając wszystkie elementy ramy (C) jeden w drugi i mocując je za pomocą śrub (H).

PT Monte a estrutura encaixando todas as peças (C) umas nas outras e fixando-as com os parafusos (H).

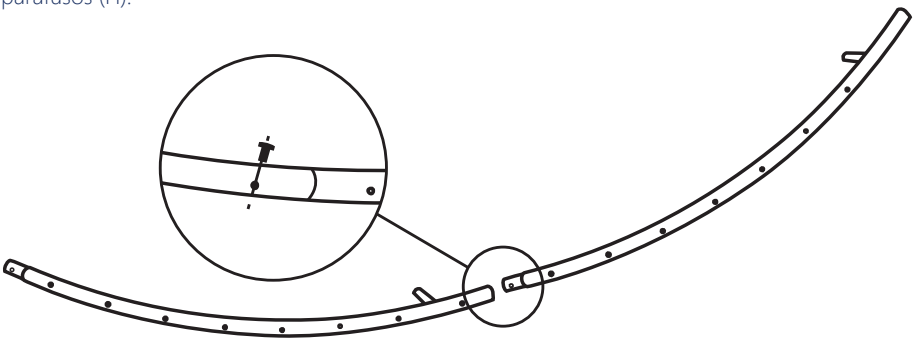

3

DE Fahren Sie fort, bis die Rahmenteile einen großen Kreis bilden. Für die Montage des

letzten Rahmenteils sind drei Erwachsene erforderlich. Zwei Personen sollten die letzten Rahmenteile fest ineinanderstecken, während die dritte Person den Rahmen auf der gegenüberliegenden Seite befestigt. Montieren Sie den Rahmen gegebenenfalls an einer Wand.

EN Continue until the frame sections form a large circle. Three adults are required to assemble the final frame section. Two people should fit the final frame sections firmly together, whilst the third person secures the frame on the opposite side. If necessary, attach the frame to a wall.

FR Continuez jusqu'à ce que les éléments du cadre forment un grand cercle. Trois adultes sont nécessaires pour assembler le dernier élément du cadre. Deux personnes doivent emboîter fermement les derniers éléments du cadre, tandis que la troisième personne fixe le cadre du côté opposé. Si nécessaire, fixez le cadre à un mur.

IT Continuate fino a quando i componenti del telaio formano un grande cerchio. Per il montaggio dell'ultimo componente del telaio sono necessarie tre persone adulte. Due persone devono inserire saldamente l'ultimo componente del telaio nell'altro, mentre la terza persona fissa il telaio sul lato opposto. Se necessario, fissate il telaio a una parete.

ES Continúe hasta que las piezas del marco formen un gran círculo. Para montar la última pieza del marco se necesitan tres adultos. Dos personas deben encajar firmemente las últimas piezas del marco, mientras que la tercera persona fija el marco por el lado opuesto. Si es necesario, fije el marco a la pared.

NL Ga door totdat de framedelen een grote cirkel vormen. Voor het monteren van het laatste framedel zijn drie volwassenen nodig. Twee personen moeten de laatste framedelen stevig in elkaar steken, terwijl de derde persoon het frame aan de andere kant vastzet. Bevestig het frame indien nodig aan een muur.

PL Kontynuuj, aż elementy ramy utworzą duże koło. Do montażu ostatniego elementu ramy potrzebne są trzy osoby dorosłe. Dwie osoby powinny mocno połączyć ze sobą ostatnie elementy ramy, podczas gdy trzecia osoba mocuje ramę po przeciwnej stronie. W razie potrzeby przymocuj ramę do ściany.

PT Continue até que as peças da estrutura formem um grande círculo. São necessárias três pessoas adultas para montar a última peça da estrutura. Duas pessoas devem encaixar firmemente as últimas peças da estrutura, enquanto a terceira pessoa fixa a estrutura no lado oposto. Se necessário, fixe a estrutura a uma parede.

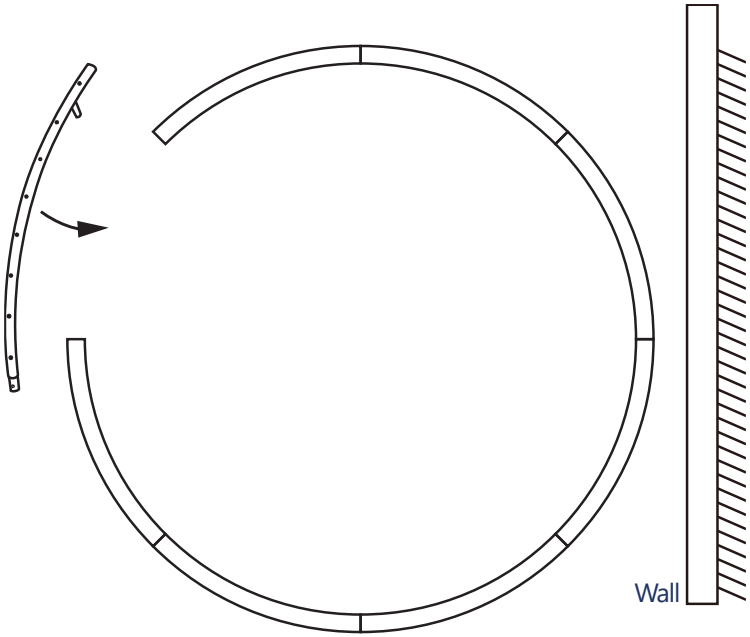

4

DE Stecken Sie die Beine (F, G) auf die Rahmenrohre (C). Bitte beachten Sie, dass die Schraubenlöcher an den Beinen (F, G) nach innen zeigen müssen.

EN Slide the legs (F, G) onto the frame tubes (C). Please ensure that the screw holes on the legs (F, G) face inwards.

FR Enfilez les pieds (F, G) sur les tubes du cadre (C). Veuillez noter que les trous de vis situés sur les pieds (F, G) doivent être tournés vers l'intérieur.

IT Inserire le gambe (F, G) nei tubi del telaio (C). Assicurarsi che i fori delle viti sulle gambe (F, G) siano rivolti verso l'interno.

ES Encaje las patas (F, G) en los tubos del bastidor (C). Tenga en cuenta que los orificios para los tornillos de las patas (F, G) deben quedar orientados hacia dentro.

NL Steek de poten (F, G) op de framebuizen (C). Let erop dat de schroefgaten in de poten (F, G) naar binnen moeten wijzen.

PL Należy nasunąć nogi (F, G) na rury ramy (C). Należy pamiętać, że otwory na śruby w nogach (F, G) muszą być skierowane do wewnątrz.

PT Encaixe as pernas (F, G) nos tubos da estrutura (C). Tenha em atenção que os orifícios dos parafusos nas pernas (F, G) devem ficar virados para dentro.

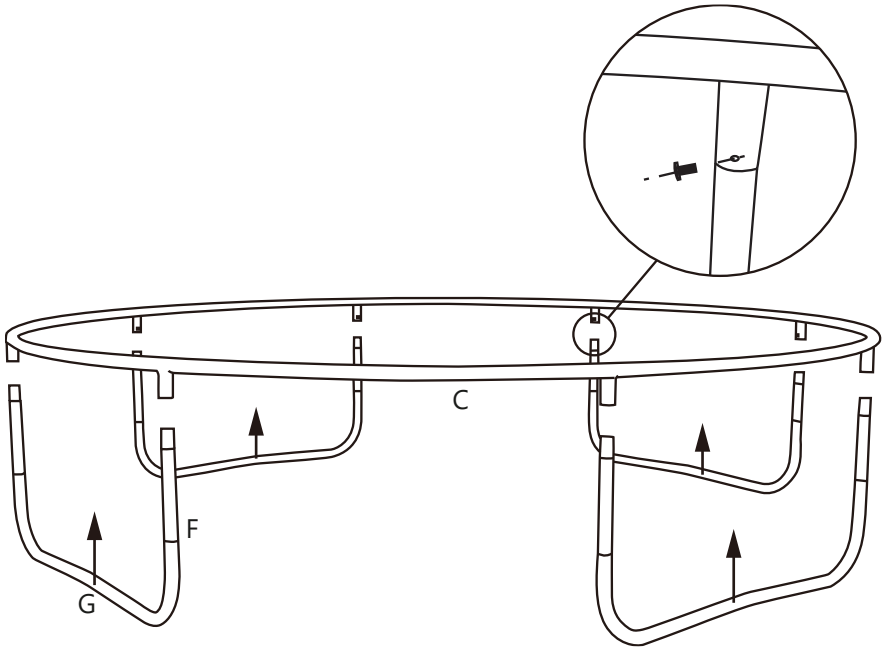

5

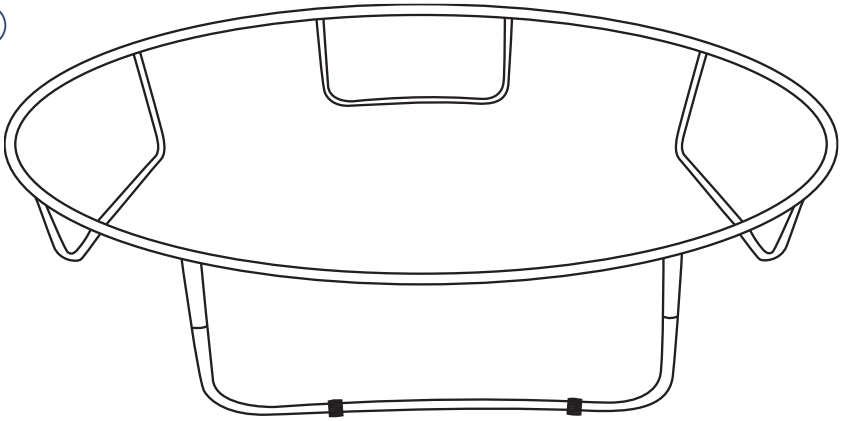

6

DE Legen Sie die Sprungmatte (B) mit der Naht nach unten aus. Befestigen Sie die Federn (F) an den dreieckigen Haken (Achtung: Auf die richtige Position achten) an der Matte (B) und am Rahmenrohr (C). Verwenden Sie das Federwerkzeug (I), um die restlichen Federn (E) zu befestigen, bis alle Federn angebracht sind.

EN Lay the jumping mat (B) out with the seam facing downwards. Attach the springs (F) to the triangular hooks (Note: Ensure they are in the correct position) on the mat (B) and on the frame tube (C). Use the spring tool (I) to attach the remaining springs (E) until all springs are in place.

FR Posez la toile de saut (B) avec la couture vers le bas. Fixez les ressorts (F) aux crochets triangulaires (Attention : Veillez à les placer dans la bonne position) sur la toile (B) et sur le tube du cadre (C). Utilisez l'outil pour ressorts (I) pour fixer les ressorts restants (E) jusqu'à ce que tous les ressorts soient en place.

IT Stendere il tappeto di salto (B) con la cucitura rivolta verso il basso. Fissare le molle (F) ai ganci triangolari (Attenzione: Assicurarsi che siano nella posizione corretta) sul tappeto (B) e sul tubo del telaio (C). Utilizzare l'attrezzo per molle (I) per fissare le molle rimanenti (E) fino a quando tutte le molle sono montate.

ES Lona de salto: Extienda la lona de salto (B) con la costura hacia abajo. Fije los muelles (F) a los ganchos triangulares (Atención: Compruebe que estén en la posición correcta) de la lona (B) y del tubo del marco (C). Utilice la herramienta para muelles (I) para fijar los muelles restantes (E) hasta que estén todos colocados.

NL Leg de springmat (B) met de naad naar beneden. Bevestig de veren (F) aan de driehoekige haken (Let op: Zorg dat ze in de juiste positie zitten) op de mat (B) en aan de framebuis (C). Gebruik het veergereedschap (I) om de overige veren (E) te bevestigen, totdat alle veren zijn aangebracht.

PL Rozłóż matę do skakania (B) szwem do dołu. Przymocuj sprężyny (F) do trójkątnych haczyków (Uwaga: Zwróć uwagę na prawidłowe ustawienie) na macie (B) oraz do rury ramy (C). Użyj narzędzia do sprężyn (I), aby zamocować pozostałe sprężyny (E), aż wszystkie sprężyny zostaną zamontowane.

PT Coloque o tapete de salto (B) com a costura virada para baixo. Fixe as molas (F) nos ganchos triangulares (Atenção: Certifique-se de que estão na posição correta) no tapete (B) e no tubo da estrutura (C). Utilize a ferramenta para molas (I) para fixar as restantes molas (E), até que todas estejam colocadas.

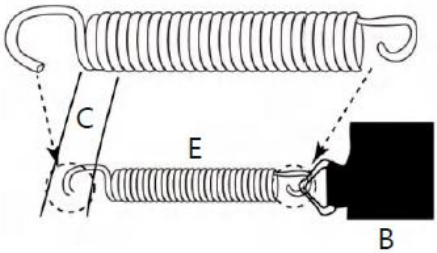

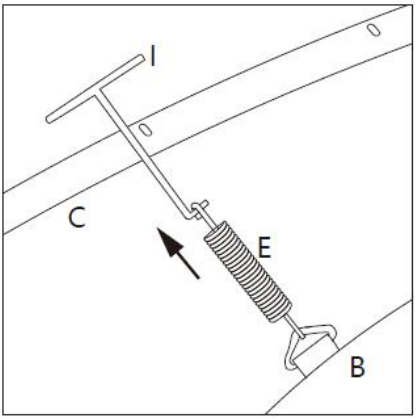

7

DE Befestigen Sie zunächst die vier Federn (E) einander gegenüberliegend am Rahmenrohr (C). Fahren Sie dann vom Mittelpunkt zwischen den Federn (E) aus fort und befestigen Sie die gegenüberliegenden Federn.

EN First, attach the four springs (E) to the frame tube (C) in pairs, one opposite the other. Then, starting from the midpoint between the springs (E), attach the remaining springs in pairs.

FR Commencez par fixer les quatre ressorts (E) sur le tube du cadre (C), en les plaçant face à face. Partez ensuite du point central situé entre les ressorts (E) et fixez les ressorts situés de part et d'autre.

IT Fissare innanzitutto le quattro molle (E) sul tubo del telaio (C) in modo che siano una di fronte all'altra. Procedere poi partendo dal punto centrale tra le molle (E) e fissare le molle opposte.

ES En primer lugar, fije los cuatro resortes (E) en el tubo del bastidor (C), uno frente al otro. A continuación, continúe desde el punto central situado entre los resortes (E) y fije los resortes opuestos.

NL Bevestig eerst de vier veren (E) tegenover elkaar aan de framebuis (C). Ga vervolgens verder vanuit het midden tussen de veren (E) en bevestig de tegenoverliggende veren.

PL Najpierw zamocuj cztery sprężyny (E) po przeciwnych stronach rury ramy (C). Następnie, zaczynając od punktu środkowego między sprężynami (E), zamocuj sprężyny po przeciwnej stronie.

PT Primeiro, fixe as quatro molas (E) em pontos opostos no tubo da estrutura (C). Em seguida, partindo do ponto central entre as molas (E), fixe as molas opostas.

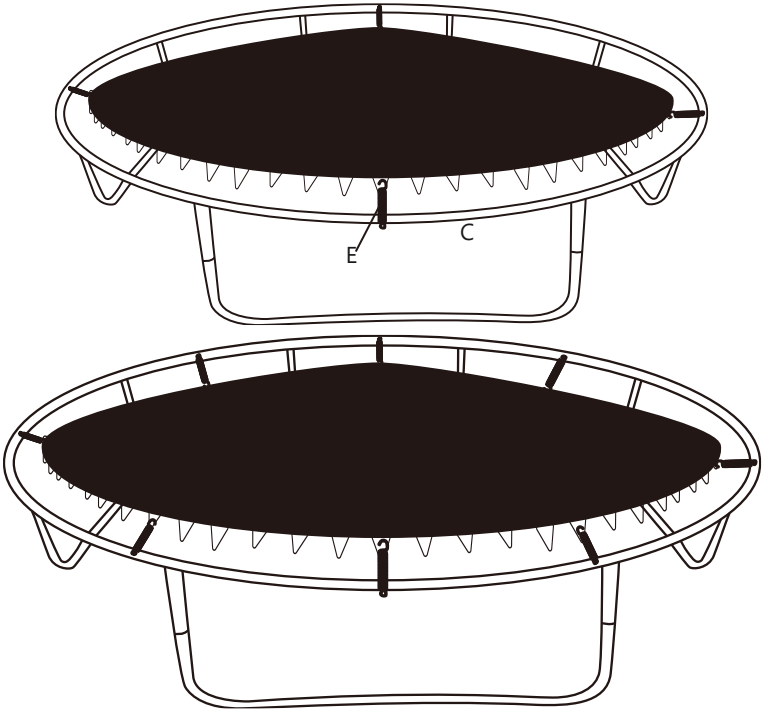

8

DE Legen Sie die Federabdeckung (A) auf dem Trampolin über die Federn (E).
EN Place the spring cover (A) over the springs (E) on the trampoline.
FR Placez le cache-ressorts (A) sur le trampoline, par-dessus les ressorts (E).
IT Posizionare il coperchio delle molle (A) sul trampolino, coprendo le molle (E).
ES Coloque la cubierta de los muelles (A) sobre los muelles (E) de la cama elástica.
NL Plaats de veerbedekking (A) op de trampoline over de veren (E).
PL Na trampolinie nałóż osłonę sprężyn (A) na sprężyny (E).
PT Coloque a cobertura das molas (A) sobre as molas (E) do trampolim.

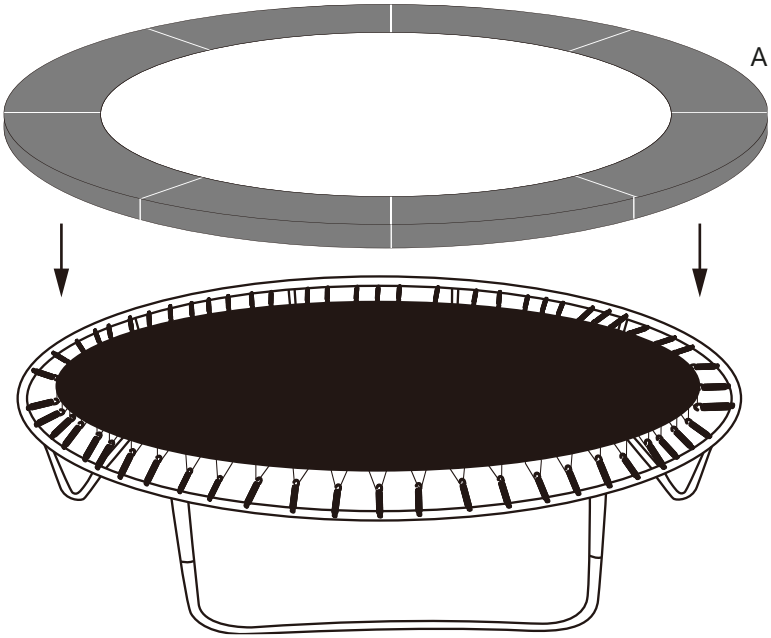

9

DE Befestigen Sie die Federabdeckung (A) von unten an den Federn (E).
EN Attach the spring cover (A) to the springs (E) from below.
FR Fixez le cache-ressort (A) sur les ressorts (E) par le dessous.
IT Fissare il coperchio delle molle (A) alle molle (E) dal basso.
ES Fije la cubierta del muelle (A) a los muelles (E) desde abajo.
NL Bevestig de veerbedekking (A) vanaf de onderkant aan de veren (E).
PL Przymocuj osłonę sprężyny (A) od spodu do sprężyn (E).
PT Fixe a tampa da mola (A) nas molas (E) a partir da parte inferior.

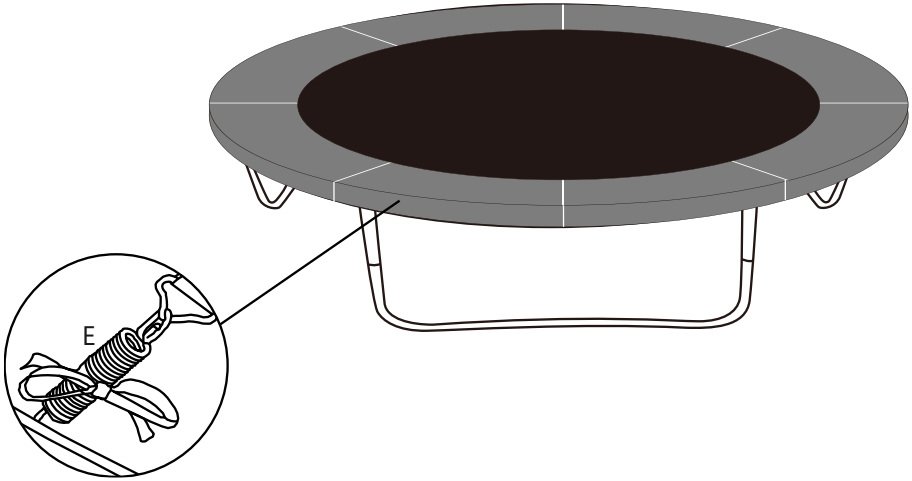

2/3 TEILELISTE / PARTS LIST / LISTE DES PIÈCES / ELENCO DELLE PARTI / LISTA DE PIEZAS / LIJST VAN ONDERDELEN / LISTA CZĘŚCI / LISTA DE PEÇAS

	183 cm Qty / Carton	305 cm Qty / Carton	366 cm Qty / Carton	427 cm Qty / Carton	NO.
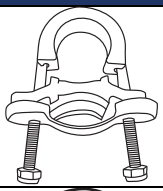	12 / A	16 / A	12 / C	12 / C	A
	6 / A	8 / B	6 / C	6 / C	B
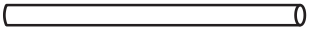	6 / A	8/ B	6 / C	6 / C	C1
			6 / C	6 / C	C2
	6 / A	8 / B			C3
			6 / C	6 / C	C4
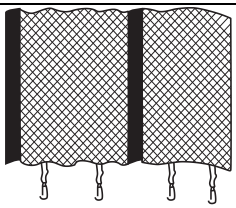	1 / A	1 / B	1 / C	1 / C	D

2/3 AUFBAU / CONSTRUCTION / CONSTRUCTION / CONSTRUZIONE / CONSTRUCCIÓN / CONSTRUCTIE / KONSTRUKCJA / CONSTRUÇÃO

1

DE Setzen Sie die Endkappe (B) auf das obere Rohr (C1) und schieben Sie es dann auf die untere Stützstange (C3). (Nur 1,83 m/3,05 m)

EN Place the end cap (B) onto the upper tube (C1) and then slide it onto the lower support rod (C3). (1.83 m/3.05 m only)

FR Placez l'embout (B) sur le tube supérieur (C1), puis enfilez-le sur la tige de support inférieure (C3). (Uniquement 1,83 m/3,05 m)

IT Posizionare il tappo terminale (B) sul tubo superiore (C1) e quindi inserirlo sull'asta di supporto inferiore (C3). (Solo 1,83 m/3,05 m)

ES Coloque el tapón final (B) en el tubo superior (C1) y, a continuación, deslícelo sobre la barra de soporte inferior (C3). (Solo 1,83 m/3,05 m)

NL Plaats de eindkap (B) op de bovenste buis (C1) en schuif deze vervolgens op de onderste steunbuis (C3). (Alleen 1,83 m/3,05 m)

PL Załóż nasadkę końcową (B) na górną rurę (C1), a następnie nasuń ją na dolną rurę nośną (C3). (Tylko 1,83 m/3,05 m)

PT Coloque a tampa terminal (B) no tubo superior (C1) e, em seguida, encaixe-o na barra de suporte inferior (C3). (Apenas 1,83 m/3,05 m)

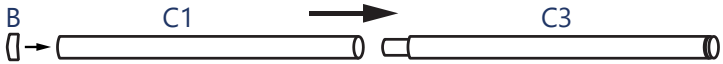

DE Setzen Sie die Endkappe (B) auf das obere Rohr (C1) und schieben Sie dann die mittlere Stange (C2) und die untere Stützstange (C4) zusammen. (Nur 3,66 m / 4,27 m)

EN Place the end cap (B) onto the top tube (C1), then slide the middle tube (C2) and the lower support tube (C4) together. (3.66 m / 4.27 m only)

FR Placez l'embout (B) sur le tube supérieur (C1), puis emboîtez la tige centrale (C2) et la tige de support inférieure (C4). (Uniquement pour les modèles de 3,66 m / 4,27 m)

IT Posizionare il tappo terminale (B) sul tubo superiore (C1), quindi inserire la barra centrale (C2) e la barra di sostegno inferiore (C4). (Solo 3,66 m / 4,27 m)

ES Coloque el tapón final (B) en el tubo superior (C1) y, a continuación, encaje la barra central (C2) y la barra de soporte inferior (C4). (Solo 3,66 m / 4,27 m).

NL Plaats de eindkap (B) op de bovenste buis (C1) en schuif vervolgens de middelste stang (C2) en de onderste steunstang (C4) in elkaar. (Alleen 3,66 m / 4,27 m).

PL Załóż nasadkę końcową (B) na górną rurę (C1), a następnie zsuń ze sobą środkową rurę (C2) i dolną rurę podporową (C4). (Tylko 3,66 m / 4,27 m).

PT Coloque a tampa terminal (B) no tubo superior (C1) e, em seguida, encaixe a barra central (C2) e a barra de suporte inferior (C4). (Apenas 3,66 m / 4,27 m).

2

DE Bringen Sie das Sicherheitsnetz (D) am Trampolin an.

EN Attach the safety net (D) to the trampoline.

FR Installez le filet de sécurité (D) sur le trampoline.

IT Fissare la rete di sicurezza (D) al trampolino.

ES Instale la red de seguridad (D) en la cama elástica.

NL Bevestig het veiligheidsnet (D) aan de trampoline.

PL Zamontuj siatkę zabezpieczającą (D) na trampolinie.

PT Instale a rede de segurança (D) no trampolim.

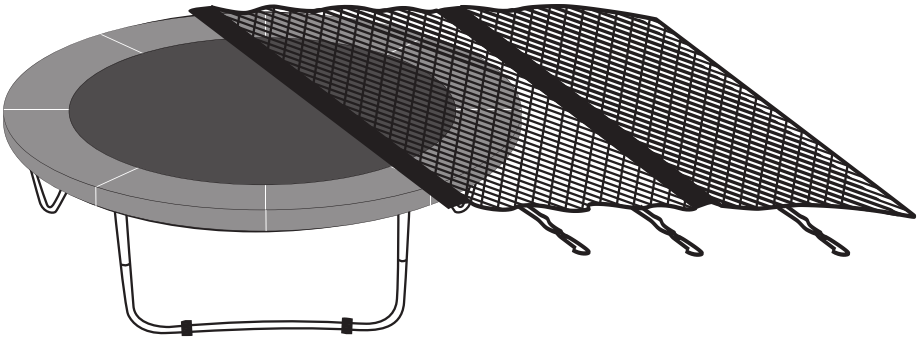

③

DE Schieben Sie die Verbundstangen mit den Endkappen nach vorne in die entsprechenden Aufnahmen am Rahmen.

EN Slide the composite rods, with the end caps facing forwards, into the corresponding sockets on the frame.

FR Insérez les barres composites, embouts vers l'avant, dans les douilles correspondantes du filet.

IT Inserire le barre composte con i tappi terminali rivolti in avanti negli appositi manicotti di inserimento presenti sulla rete.

ES Deslice las barras compuestas, con los tapones en los extremos, hacia delante hasta encajarlas en los casquillos correspondientes de la red.

NL Schuif de verbindingsstangen met de eindkappen naar voren in de daarvoor bestemde insteekhulzen op het net.

PL Wsuń drążki kompozytowe z nasadkami do przodu w odpowiednie tuleje mocujące w siatce.

PT Deslize as barras compostas com as tampas nas extremidades para a frente, introduzindo-as nas correspondentes cavidades da rede.

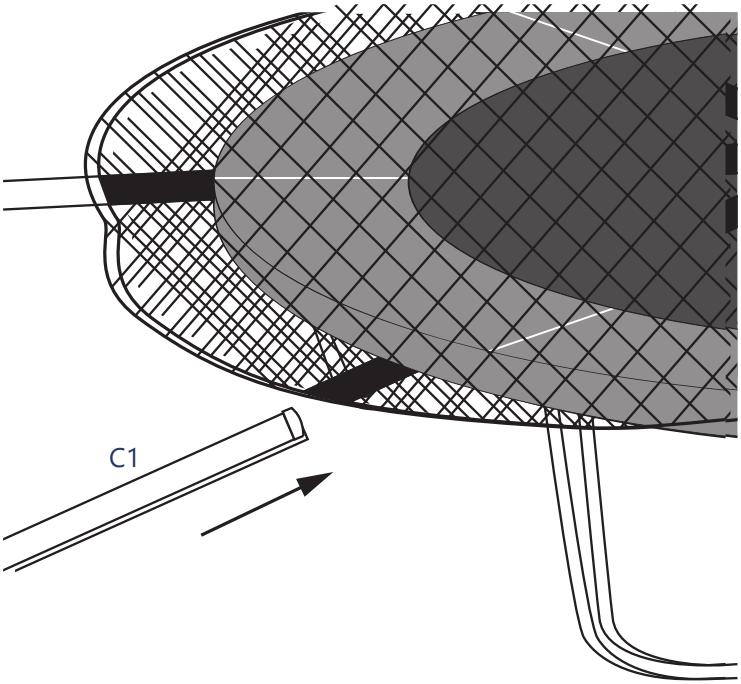

④

DE Wiederholen Sie den vorherigen Schritt für alle Stangen und befestigen Sie das Netz wie auf dem Bild gezeigt.

EN Repeat the previous step for all the poles and secure the net as shown in the picture.

IT Ripetere il passaggio precedente per tutte le aste e fissare la rete come mostrato in figura.

ES Repita el paso anterior con todos los postes y fije la red tal y como se muestra en la imagen.

NL Herhaal de vorige stap voor alle stangen en bevestig het net zoals op de afbeelding te zien is.

PL Powtórz poprzedni krok dla wszystkich prętów i zamocuj siatkę zgodnie z ilustracją.

PT Repita o passo anterior em todas as barras e fixe a rede conforme ilustrado na imagem.

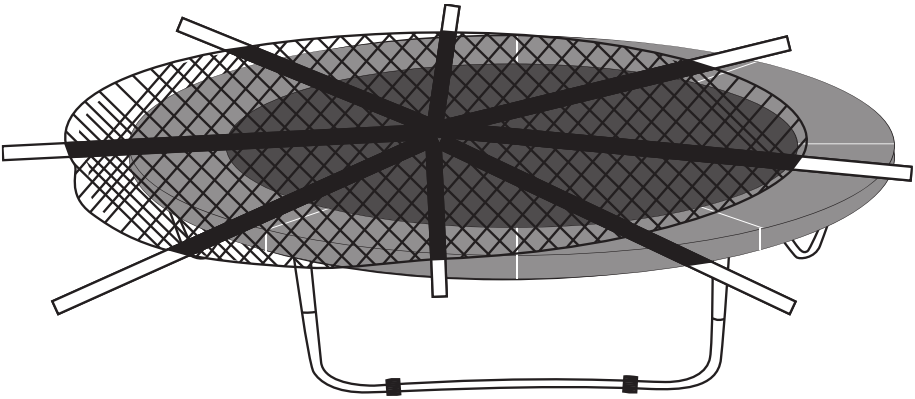

5

DE Befestigen Sie alle mitgelieferten Halterungen (A) am Fußrohr (F, G). Setzen Sie dann die Verbundstangen ein und ziehen Sie die Schrauben fest.

EN Attach all the brackets (A) supplied to the base tube (F, G). Then insert the connecting rods and tighten the screws.

FR Fixez tous les supports fournis (A) sur le tube de base (F, G). Insérez ensuite les barres de liaison et serrez les vis.

IT Fissare tutti i supporti in dotazione (A) al tubo di base (F, G). Inserire quindi le barre composte e serrare le viti.

ES Fije todos los soportes incluidos (A) al tubo de la base (F, G). A continuación, coloque las barras de unión y apriete los tornillos.

NL Bevestig alle meegeleverde beugels (A) aan de voetbuis (F, G). Plaats vervolgens de verbindingsstangen en draai de schroeven vast.

PL Przymocuj wszystkie dostarczone uchwyty (A) do rury podstawy (F, G). Następnie włóż pręty łączące i dokręć śruby.

PT Fixe todos os suportes fornecidos (A) ao tubo da base (F, G). Em seguida, insira as barras de ligação e aperte os parafusos.

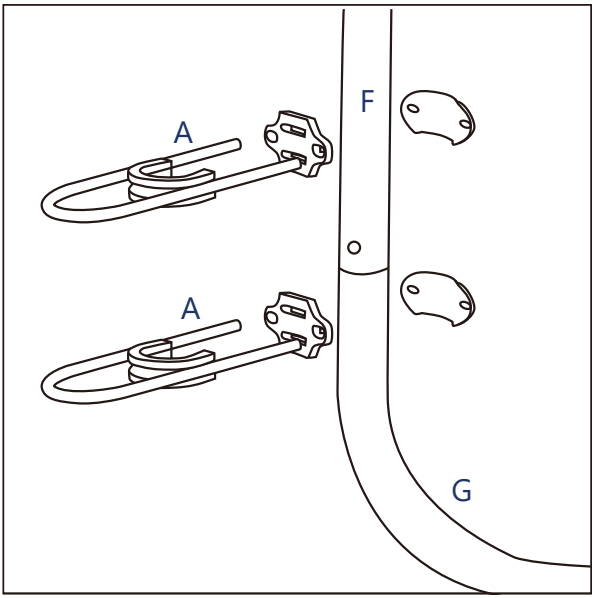

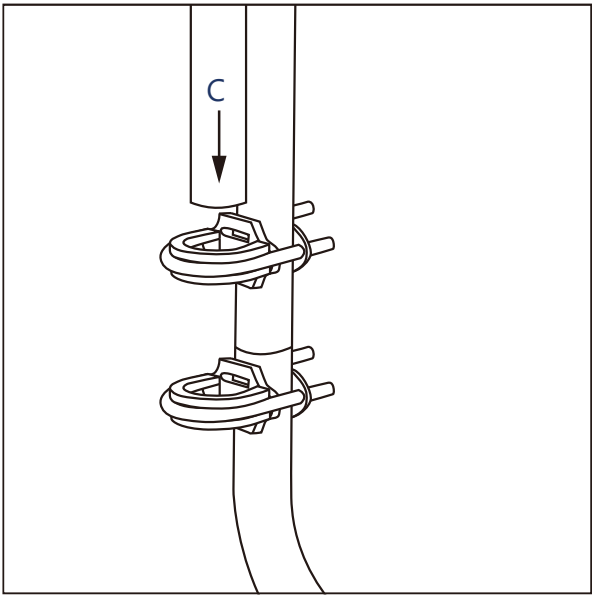

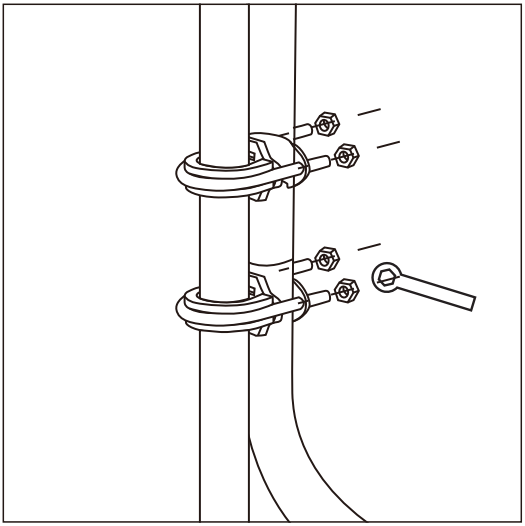

6

DE Die Befestigung des Hakens sollte wie abgebildet positioniert werden.
EN The hook should be positioned as shown.
FR La fixation du crochet doit être positionnée comme indiqué sur l'illustration.
IT Il gancio deve essere fissato nella posizione indicata nella figura.
ES La fijación del gancho debe colocarse tal y como se muestra en la imagen.
NL De haak moet worden bevestigd zoals op de afbeelding te zien is.
PL Haczyk należy zamocować w pozycji pokazanej na rysunku.
PT A fixação do gancho deve ser posicionada conforme ilustrado.

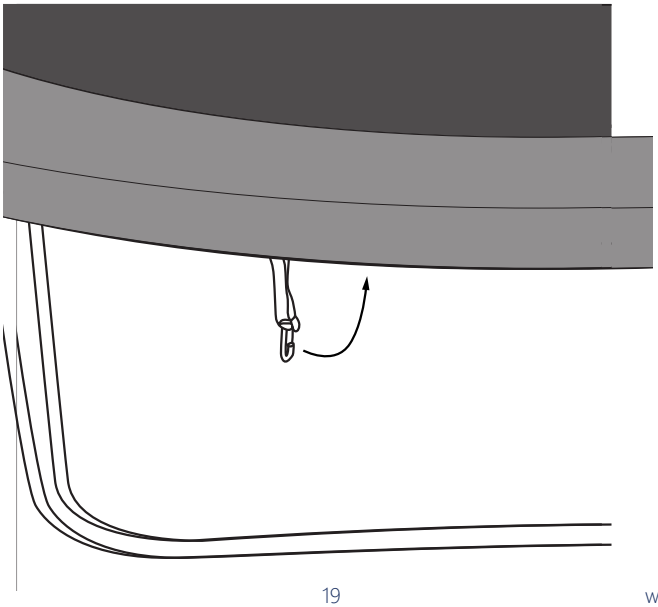

7

DE Befestigen Sie die Haken entweder an den dreieckigen Ösen oder an den Federn an der Unterseite des Trampolins.

EN Attach the hooks either to the triangular eyelets or to the springs on the underside of the trampoline.

FR Fixez les crochets soit aux œillets triangulaires, soit aux ressorts situés sous le trampoline.

IT Fissare i ganci agli occhielli triangolari o alle molle situate nella parte inferiore del trampolino.

ES Fija los ganchos a las argollas triangulares o a los resortes de la parte inferior de la cama elástica.

NL Bevestig de haken aan de driehoekige oogjes of aan de veren aan de onderkant van de trampoline.

PL Przymocuj haczyki albo do trójkątnych oczek, albo do sprężyn znajdujących się na spodzie trampoliny.

PT Prenda os ganchos nas argolas triangulares ou nas molas na parte inferior do trampolim.

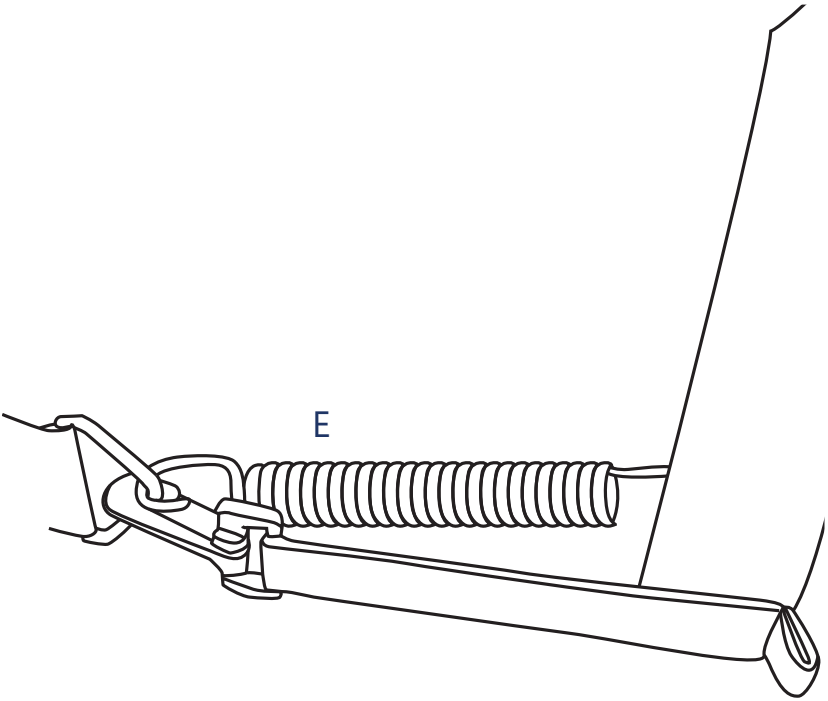

8

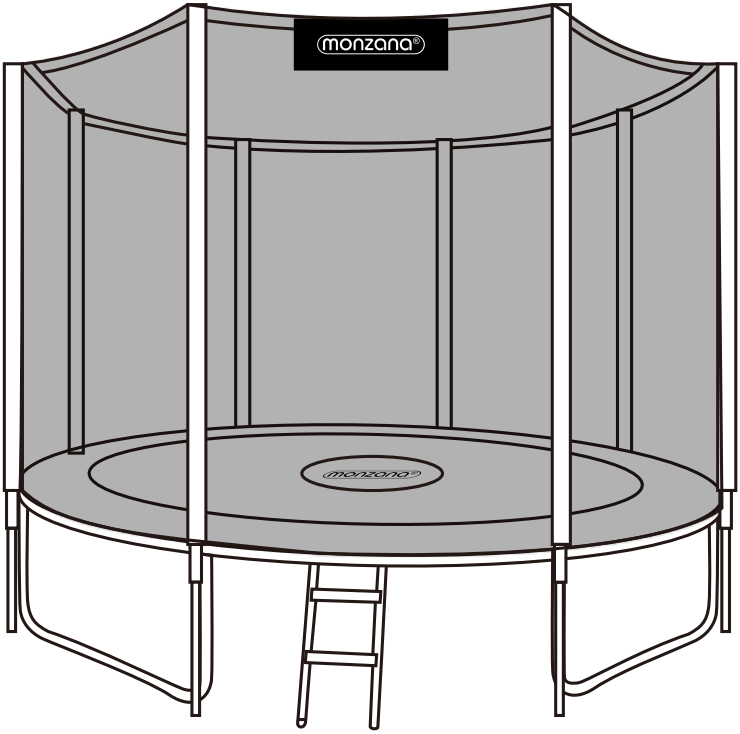

3/3 TEILELISTE / PARTS LIST / LISTE DES PIÈCES / ELENCO DELLE PARTI / LISTA DE PIEZAS / LIJST VAN ONDERDELEN / LISTA CZĘŚCI / LISTA DE PEÇAS

	183 cm / 305 cm Carton	366 cm/ 427 cm Qty / Carton	NO.
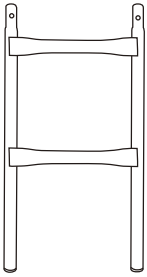	Leiter bereits aufgebaut. Ladder already set up. Echelle déjà construite. Scala già predisposta. Escalera ya preparada. Ladder al opgesteld. Drabina już ustawiona. Escada já montada. Carton 183 cm A Carton 305 cm B	1 / C	1
		2 / C	2

3/3 AUFBAU / CONSTRUCTION / CONSTRUCTION / CONSTRUZIONE / CONSTRUCCIÓN / CONSTRUCTIE / KONSTRUKCJA

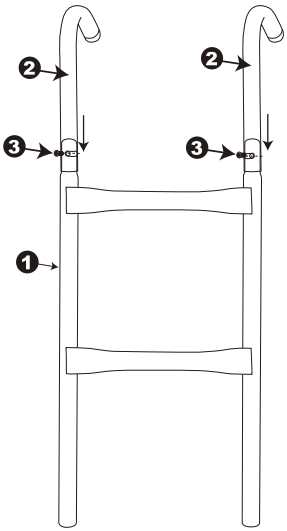

Leiter im Rahmen einhängen.
Hook ladder onto frame.
Accrocher l'échelle au châssis.
Appendere la scala al telaio.
Enganche la escalera en la estructura.
Ladder in het frame haken.
Zaczepić drabinę o ramę.
Prender a escada na estrutura.

ANLEITUNG

Sehr geehrte Kundin, sehr geehrter Kunde,

vielen Dank, dass Sie sich für unser Produkt entschieden haben, mit dem Kauf eines unserer Markenprodukte haben Sie eine gute Wahl getroffen. Um den gewünschten hohen Qualitätsstandard zu erfüllen, unterliegen unsere Artikel regelmäßigen Kontrollen und entsprechen selbstverständlich stets den hohen Anforderungen der Europäischen Union.

INHALTSVERZEICHNIS

1.0 SYMBOLE 24
2.0 SICHERHEITSHINWEISE 25
2.1 ALLGEMEINE SICHERHEITSHINWEISE 25
2.2 SICHERHEITSHINWEISE FÜR TRAMPOLINE 26
2.3 SICHERHEITSHINWEISE FÜR KINDER 27
2.4 HINWEISE ZUR MONTAGE 27
3.0 BESTIMMUNGSGEMÄßE VERWENDUNG 28
4.0 AUSPACKHINWEISE 28
5.0 GEBRAUCH 28
5.1 UNFALLKATEGORIEN 29
5.2 METHODEN ZUR UNFALLVERMEIDUNG 30
6.0 ÜBUNGSANLEITUNGEN 30
7.0 WARTUNGS- UND PFLEGEHINWEISE 31
8.0 TECHNISCHE DATEN 32
9.0 ENTSORGUNG 32

1.0 SYMBOLE

BETRIEBSANLEITUNG LESEN. WICHTIGE HINWEISE. FÜR KÜNFTIGE VERWENDUNG AUFBEWAHREN!

Lesen Sie vor der ersten Verwendung die Anleitung vollständig und gründlich durch. Bewahren Sie diese Anleitung zum späteren Nachschlagen auf. Sollten Sie eines Tages das Produkt weitergeben, achten Sie darauf, auch diese Anleitung weiterzugeben.

ACHTUNG! POTENTIELLE GEFAHR!

Beachten Sie die Sicherheitshinweise und Aufbauanweisungen, um das Risiko von Verletzungen oder Beschädigungen am Produkt zu vermeiden.

ERSTICKUNGSGEFAHR!

Halten Sie kleine Teile und Verpackungsmaterial von Kindern fern!

PRODUKTVERÄNDERUNG

Nehmen Sie niemals Änderungen am Produkt vor! Durch Änderungen erlischt die Gewährleistung und das Produkt kann unsicher bzw. schlimmstenfalls sogar gefährlich werden.

KONFORMITÄTSVERMERK

Dieses Produkt erfüllt die Anforderungen der geltenden europäischen, nationalen und UK-Richtlinien. Die Konformität wurde nachgewiesen. Entsprechende Erklärungen und Unterlagen sind beim Hersteller hinterlegt.

HINWEISE AUF DEM PRODUKT

Entfernen Sie keine Sicherheitszeichen und Hinweise von dem Produkt. Halten Sie die Aufkleber und Etiketten in einem lesbaren Zustand.

	Nicht während der Schwangerschaft benutzen!		Nicht mehrere Personen gleichzeitig auf dem Trampolin!
	Keine Saltos und Überschläge!		Nicht bei Bluthochdruck benutzen!
	Nur ohne Schuhe benutzen!		Nicht Rauchen!
	Entfernen Sie alle spitzen und scharfen Gegenstände während der Benutzung!		Nicht für Kinder unter 3 Jahren geeignet.

2.0 SICHERHEITSHINWEISE

2.1 ALLGEMEINE SICHERHEITSHINWEISE

- Entfernen Sie keine Warnaufkleber oder Schilder vom Produkt.
- Wir empfehlen für den Aufbau eine Anzahl von mindestens 2 Personen.
- ACHTUNG! Halten Sie beim Aufbau kleine Kinder fern, Verletzungsgefahr!
- ACHTUNG! Nur zur Verwendung im Freien.
- ACHTUNG! Das Trampolin darf nicht von mehreren Personen gleichzeitig benutzt werden, Kollisionsgefahr!
- Verwenden Sie das Trampolin nicht, wenn die Sprungmatte nass ist.
- Springen Sie nicht von erhöhten Gegenständen wie Stühlen oder Leitern auf das Trampolin.
- Springen oder steigen Sie niemals auf die Federabdeckung.
- Vorsicht beim Ein- und Aussteigen.
- Verlassen Sie das Trampolin nicht mit einem Sprung.
- Essen Sie nicht während des Springens und kauen Sie auch keine Kaugummis oder ähnliches.
- ACHTUNG! Vor dem Springen Taschen und Hände leeren.
- Vergewissern Sie sich vor dem Betreten des Trampolins, dass sich keine Personen, Tiere oder Gegenstände unter dem Trampolin befinden und keine Gegenstände auf dem Trampolin liegen.
- ACHTUNG! Das Trampolin muss durch eine erwachsene Person entsprechend den Aufbauanleitungen zusammengebaut und anschließend vor der ersten Nutzung überprüft werden.

- ACHTUNG! Vor dem Springen immer den Reißverschluss des Einstiegs schließen.
- Stellen Sie sicher, dass die Klettverschlüsse während der Benutzung des Trampolins richtig geschlossen sind.
- ACHTUNG! Nicht mit Schuhen benutzen.
- ACHTUNG! Immer in die Mitte der Sprungmatte springen.
- Beaufsichtigung durch einen Erwachsenen erforderlich.
- ACHTUNG! Die Dauer der ununterbrochenen Benutzung begrenzen (regelmäßige Pausen einlegen).
- ACHTUNG! Bei Starkwindbedingungen das Trampolin sichern und nicht benutzen.
- Das Trampolin nicht in den Boden einlassen.
- Stellen Sie das Trampolin auf einen ebenen Untergrund mit einem Mindestabstand von 2,5 m zu Gebäuden oder Hindernissen, wie z. B. Zäunen, Garagen, Häusern, überhängenden Ästen, Wäscheleinen oder Stromleitungen. Platzieren Sie KEINE scharfen oder spitzen Gegenstände in der Nähe des Geräts.
- Das Trampolin darf nicht auf Beton, Asphalt oder auf ähnlich harter Oberfläche aufgestellt werden. Es dürfen sich keine störenden Einrichtungen (z. B. Planschbecken, Schaukeln, Rutschen, Klettergerüste) in unmittelbarer Nähe befinden.
- Das Netz sollte alle 2 Jahre ausgetauscht werden.
- Verwenden Sie das Trampolin nicht unter Einfluss von Alkohol oder Medikamenten.
- ACHTUNG! Keine gefährlichen Sprünge wie Saltos versuchen, um die Gefahr einer Kopf- oder Nackenlandung zu vermeiden. Es besteht die Gefahr von schweren Verletzungen!
- Dieses Gerät darf auf KEINEN FALL benutzt werden, wenn es Mängel oder Fehlfunktionen aufweist. Verwenden Sie es ausschließlich, wenn es sich in einem technisch einwandfreien Zustand befindet.
- Nehmen Sie vor Betreten des Trampolins Schmuck, Uhren, Brillen, Haarspangen etc. ab und entleeren Sie Ihre Taschen.
- ACHTUNG! Von Feuer fernhalten, Brandgefahr!
- Das Trampolin muss immer in einem gut beleuchteten Bereich verwendet werden.
- Ein Freiraum nach oben von mindestens 9,5 m ist erforderlich. Ein angemessener Freiraum in der Horizontalen zu Gegenständen und möglichen Gefahrenquellen, einschließlich Stromleitungen, Baumästen, Spielgeräten, Swimmingpools und Zäunen, muss eingehalten werden.

2.2 SICHERHEITSHINWEISE FÜR TRAMPOLINE

- Es müssen die Sicherheitshinweise für das Trampolin beachtet werden. Bei der Benutzung des Trampolins besteht schwere Verletzungsgefahr einschließlich bleibender Schäden, wie Querschnittslähmung oder sogar Tod.
- Selbst bei Landungen auf der Sprungmatte kann es zu Verletzungen, speziell Rücken-, Hals oder Kopfverletzungen kommen. Saltos und Überschlage sollten bei nicht vorhandener Kenntnis unterbleiben. Grundsätzlich darf sich immer nur ein Springer auf dem Trampolin befinden.
- Weder unsere Hersteller noch unsere Lieferanten sind in irgendeiner Form für direkte, indirekte oder spezielle Folgeschäden verantwortlich oder haftbar, die durch den Gebrauch, die Benutzung oder im Zusammenhang damit verursacht werden.
- Dies betrifft auch den finanziellen Verlust durch Diebstahl, Eigentumsverlust, Verlust von Verdienst und Gewinn, Verlust der Freude am Gerät selbst, Kosten der Installation, der

Entsorgung, der Beschädigung durch Umwelt- und Wettereinflüsse sowie jegliche anderen Arten von Folgeschäden.

- Erkennbare Produktionsfehler sind sofort beim Händler zu melden und eine weitere Nutzung ist sofort einzustellen.
- Es darf beim Springen keine Kleidung mit Haken oder Teilen getragen werden, die sich in der Sprungmatte verhaken oder verfangen könnten.
- Bei Sturm oder heftigem Wind sollte das Trampolin gegen ein Wegwehen gesichert werden. Dazu sind jeweils 3 Verankerungen notwendig.
- Vermeiden Sie es das aufgebaute Trampolin zu transportieren, da es sich dabei unter Spannung der Federn Verformen könnte. Sollte dies jedoch notwendig sein, beachten Sie folgende Hinweise:
- Beim Transport sollten sich mindestens 4 Personen gleichmäßig um das Trampolin verteilen, um den Rahmen anzuheben.
- Das Trampolin muss horizontal transportiert werden.
- Es ist in Verantwortung des Besitzers sicherzustellen, dass alle Benutzer des Trampolins über alle Warnhinweise und Sicherheitsanweisungen informiert sind.

2.3 SICHERHEITSHINWEISE FÜR KINDER

- Warnung! Trampoline mit einer Höhe über 51 cm sind nicht geeignet für Kinder unter 36 Monaten.
- Halten Sie Kleinkinder fern von diesem Produkt. Es sollte dort aufbewahrt werden, wo es unzugänglich für Kinder und Haustiere ist.
- Lassen Sie Kinder während der Benutzung des Produktes niemals unbeaufsichtigt.

2.4 HINWEISE ZUR MONTAGE

- Die Montage des Produktes muss sorgfältig ausgeführt werden.
- Lesen Sie die Aufbauschritte sorgfältig durch.
- Überprüfen Sie anhand von der Teileliste, ob alle Teile vorhanden sind.
- Sorgen Sie für eine gefahrenfreie Arbeitsumgebung, lassen Sie z.B. Kein Werkzeug umher liegen.
- Nachdem Sie das Produkt gemäß der Bedienungsanleitung aufgebaut haben, vergewissern Sie sich, dass sämtliche Schrauben, Bolzen und Muttern richtig angebracht und festgezogen sind und dass die Rahmenrohre korrekt ineinanderstecken.
- Ein Freiraum von 9,5 m ist erforderlich. Ein angemessener Freiraum in der Horizontalen zu Gegenständen und möglichen Gefahrenquellen, einschließlich Stromleitungen, Baumästen, Swimmingpools und Zäunen, muss eingehalten werden.
- Das Trampolin muss auf einem festen ebenen Grund aufgestellt werden.
- Das Trampolin muss immer in einem gut ausgeleuchteten Bereich verwendet werden.
- Es darf sich nichts unter dem Trampolin befinden.
- Das Trampolin nicht in der Nähe von anderen Freizeitgeräten und Konstruktionen aufstellen.
- Beim Auf und Abbau immer Handschuhe verwenden.
- Es ist sicherzustellen, dass die Klettverschlüsse während der Benutzung des Trampolins ordnungsgemäß geschlossen sind.
- Regelmäßige Kontrolle und Wartung trägt zur Langlebigkeit und Sicherheit des Artikels bei. Prüfen Sie die Federn alle zwei Monate und nach der Überwinterung auf mögliche Spuren von Rost und Abnutzungen. Sollte es zu Rost oder anderen Abnutzungen kommen, sind die

betroffenen Teile umgehend zu ersetzen. Die Sicherheit ist nicht mehr gewährleistet und das Trampolin darf bis zu dem erfolgten Tausch nicht genutzt werden.

3.0 BESTIMMUNGSGEMÄßE VERWENDUNG

- Das Produkt ist für die Nutzung im häuslichen Bereich konzipiert und nicht für medizinische oder gewerbliche Zwecke geeignet. Nur im Freien Verwenden. Nehmen Sie keine Veränderungen am Produkt vor und verwenden Sie nur Original-Ersatzteile. Lassen Sie Reparaturen nur in einer Fachwerkstadt oder von ähnlich qualifizierten Personen durchführen- durch unsachgemäße Reparaturen können erhebliche Gefahren für den Benutzer entstehen. Benutzen Sie dies Erlöschen es Produkt ausschließlich für die Zwecke, die in der Bedienungsanleitung beschrieben werden
- Jegliche Modifikationen am Produkt kann die Sicherheit negativ beeinflussen und führ zum Erlöschen der Garantie.

Nur für den Hausgebrauch und nicht für gewerbliche Nutzung.

4.0 AUSPACKHINWEISE

Öffnen Sie den Karton und nehmen Sie das Produkt heraus. Prüfen Sie das Produkt nach dem Auspacken auf Vollständigkeit oder Beschädigungen. Spätere Reklamationen können nicht akzeptiert werden.
Dieses Produkt unterliegt strengen Prüfungen und Normen nach den EU-Richtlinien, damit wir Ihnen ein gesundheitlich absolut unbedenkliches Produkt anbieten können. Trotzdem kann es zu leichten Geruchsentwicklungen kommen, was für Sie aber keinerlei gesundheitlichen Schaden bedeutet. Es empfiehlt sich den Aufbau des Artikels in einer gut belüfteten Umgebung vorzunehmen. Nachdem das Produkt aus der Verpackung genommen wurde, wird der Geruch nach kurzer Zeit verfliegen.

5.0 GEBRAUCH

Für die Aufsichtsperson:

- Setzen Sie alle Sicherheitsregeln durch und machen Sie sich mit den Informationen im Benutzerhandbuch vertraut.
- Alle Trampolinbenutzer brauchen eine Aufsichtsperson, unabhängig vom Alter und der Fähigkeit des Springers.
- Kinder unter 6 Jahren dürfen das Trampolin nur unter besonderer Aufsicht benutzen.
- Das Trampolin nur verwenden, wenn die Sprungmatte sauber und trocken ist. Eine verschlissene oder beschädigte Sprungmatte sofort ersetzen.
- Objekte, die den Springer behindern, aus dem Weg räumen.
- Das Trampolin gegen unbefugte und unbeaufsichtigte Nutzung sichern.

Für den Springer:

- Verwenden Sie das Trampolin nicht unter Einfluss von Alkohol oder Drogen (auch Medikamente).
- Lernen Sie die grundlegenden Sprung- und Körperstellungen sorgfältig, bevor Sie schwierige Sprünge wagen.
- Bringen Sie ihren Rücksprung durch Beugen der Knie zum Stillstand, sobald ihre Füße mit der Trampolinmatte in Berührung kommen.
- Diese Technik sollte gleichzeitig mit den anderen Sprungtechniken eingeübt werden. Die

Fähigkeit des Abfederns sollte dann angewendet werden, wann immer Sie die Balance eines Sprungs verlieren oder wenn Sie einfach nur Grundsprünge erlernen möchte. Ein unkontrollierter Sprung liegt erst dann vor, wenn Sie auf derselben Stelle landen von der Sie abgesprungen sind. Wenn Sie das Gleichgewicht verlieren, beugen Sie ihre Knie, wenn Sie landen. Das erlaubt ihnen das Gleichgewicht wiederherzustellen.

- Wechseln Sie sich beim Springen ab und passen Sie auf den jeweils Springenden auf.
- Springen Sie nicht auf oder von dem Trampolin. Verwenden Sie das Trampolin nicht als Sprungbrett zu anderen Gegenständen.
- Für weitere Informationen wenden Sie sich bitte an einen ausgebildeten Trampolinlehrer.

5.1 UNFALLKATEGORIEN

Saltos (Überschläge)

- Eine Landung auf den Kopf oder Nacken, selbst wenn sie in der Mitte der Trampolinmatte geschieht, erhöht das Risiko eines Hals- und Rückenbruchs, was zu einer Lähmung, unter Umständen, mit Todesfolge führen kann. Dies kann vorkommen, wenn der Springer einen Fehler beim Vorwärts- oder Rückwärtssalto macht. Keine Saltos auf dem Trampolin durchführen.
- Die Wahrscheinlichkeit einer Verletzung erhöht sich, wenn mehr als eine Person auf dem Trampolin springt und die Kontrolle über ihren Sprung verliert. Springer können zusammenstoßen, vom Trampolin herunterfallen, auf oder durch die Federn fallen oder falsch auf der Sprungmatte landen. Der Springer mit dem geringsten Gewicht ist derjenige, der am wahrscheinlichsten verletzt wird.

Auf- und Absteigen vom Trampolin:

- Die Trampolinmatte befindet sich ca. 1 m über dem Boden. Ein Abspringen vom Trampolin auf den Boden oder einer anderen flachen Fläche kann zu einer Verletzung führen. Ein Springen auf das Trampolin von einem Hausdach, einer Terrasse oder anderen erhöhten Objekten stellt ein Verletzungsrisiko dar. Kleine Kinder brauchen Hilfestellung beim Auf- und Absteigen vom Trampolin. Vorsichtig auf das vom Trampolin steigen und nicht direkt auf die Rahmenauflage treten oder springen.

Auftreffen auf den Rahmen oder den Federn:

- Ein Auftreffen auf den Rahmen oder ein Fall durch die Federn beim Springen oder Auf- und Absteigen vom Trampolin kann zu einer Verletzung führen. Beim Springen in der Mitte bleiben. Sicherstellen, dass die Rahmenauflage an ihrem Platz bleibt und den Rahmen abdeckt. Die Rahmenauflage ist nicht geeignet, das Gewicht des Springers zu stützen.

Verlust der Kontrolle:

- Springer, die Kontrolle über ihren Sprung verlieren, können falsch auf der Sprungmatte, auf dem Rahmen oder den Federn landen oder vom Trampolin herunterfallen. Ein kontrollierter Sprung ist der, bei dem auf dergleichen Stelle gelandet wird, von der aus abgesprungen wurde. Bevor ein schwierigeres Sprungmanöver geübt wird, muss das vorhergehende einwandfrei und mit gleichbleibender Sprungkontrolle ausgeführt werden können. Wird ein Sprungmanöver, das die derzeitigen Sprungfähigkeiten übersteigt, versucht, steigt die Gefahr eines Kontrollverlustes. Um den Sprung kontrolliert zu beenden, die Knie bei der Landung stark beugen.

Unter Einfluss von Drogen oder Alkohol:

- Die Wahrscheinlichkeit einer Verletzung steigt, wenn der Springer Alkohol oder Drogen konsumiert hat. Diese Substanzen schwächen Reaktionszeit, das Urteilsvermögen, die Orientierung im Raum, die Koordination und die Motorik des Betroffenen.

Zusammenstoß mit Objekten:

- Sind andere Personen, Tiere oder Gegenstände unter dem Trampolin, während darauf gesprungen wird, erhöht sich das Risiko einer Verletzung. Springen auf dem Trampolin, während ein Gegenstand gehalten oder getragen wird, erhöht die Wahrscheinlichkeit einer Verletzung. Befindet sich das Trampolin zu nahe unter überirdisch gezogenen Stromleitungen, Baumästen oder anderen Hindernissen, erhöht sich die Wahrscheinlichkeit einer Verletzung.

Schlechte Wartung des Trampolins:

Springer können sich verletzen, wenn das benutzte Trampolin in schlechtem Zustand ist. Eine gerissene Sprungmatte, ein verbogener Rahmen, fehlende Federn oder eine fehlende Rahmenauflagen müssen ersetzt werden, bevor jemand auf dem Trampolin springen darf. Das Trampolin sollte vor jedem Gebrauch geprüft werden.

Wetterbedingungen:

In bestimmten Ländern kann das Trampolin durch Schneelast und sehr niedrige Temperaturen während der Winterperiode beschädigt werden. Es wird empfohlen, den Schnee vom Trampolin zu entfernen und Sprungmatte sowie Sicherheitsnetz im Innenbereich aufzubewahren.

5.2 METHODEN ZUR UNFALLVERMEIDUNG

Die Rolle des Springers zur Vermeidung eines Unfalls:

- Eine Unterweisung des Trampolinbenutzers ist ein Muss für die Sicherheit. Trampolinbenutzer müssen zuerst einen niedrigen kontrollierten Sprung lernen sowie die grundlegenden Landungsstellungen und- Kombinationen, bevor sie zu fortgeschrittenen Sprungübungen überzugehen. Springer müssen wissen, warum sie ihren Sprung beherrschen müssen, bevor sie andere Bewegungen üben dürfen. Ein kontrollierter Sprung liegt erst dann vor, wenn Sie auf der gleichen Stelle landen von der Sie auch abgesprungen sind.

6.0 ÜBUNGSANLEITUNGEN

	Grundsprung (Ausgangsposition) Beginnen Sie in der Mitte des Sprungtuches, die Füße schulterbreit auseinander. Arme an der Seite des Körpers mit Blick auf das Sprungtuchende. Holen Sie beim Sprung mit den Armen leicht Schwung und kontrollieren Sie den Sprung durch leichte Bewegungen der Arme. Versuchen Sie bei der Landung die Füße schulterbreit ausseinander zu halten.
	Kniesprung Nehmen Sie zuerst eine kniende Position in der Mitte des Sprungtuches ein. Halten Sie den Rücken gerade mit Blick auf das Sprungtuchende. Holen Sie mit den Armen Schwung und springen Sie in die Ausgangsposition. Wiederholen Sie diese Position nach einem leichten Sprung und lassen Sie sich vom Trampolin wieder in die Ausgangsposition bringen.
	Hände und Knie Nehmen Sie zuerst die in der Abbildung gezeigte Position ein. Halten Sie dabei ihren Kopf aufrecht und ihren Blick auf das Sprungtuchende. Wiederholen Sie diese Position nach einem leichten Sprung und lassen Sie sich vom Trampolin wieder in die Ausgangsposition bringen.

	Pirouette Halbe Pirouette: Wie der Grundsprung. Am höchsten Punkt drehen Sie sich 180° um die eigene Achse. Verlieren Sie nicht die Kontrolle und landen Sie auf den Füßen. 360° Pirouette: Wie der Grundsprung. Am höchsten Punkt drehen Sie sich 360° um die eigene Achse. Verlieren Sie nicht die Kontrolle und landen Sie auf den Füßen.
	Hocksprung Wie der Grundsprung. Am höchsten Punkt ziehen Sie die Knie kurz zur Brust, greifen diese mit den Armen und strecken die Beine dann wieder.
	Hechtsprung Wie der Grundsprung. Am höchsten Punkt ziehen Sie die Beine zur Brust, während die Knie gestreckt bleiben.
	Engelssprung Wie der Grundsprung. Am höchsten Punkt strecken Sie sich leicht ins Hohlkreuz, breiten die Arme aus und schauen kurz himmelwärts.
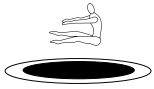	Straddle-Sprung Wie der Hechtsprung. Dabei werden allerdings die Beine gespreizt und die Zehen berührt.

7.0 WARTUNGS- UND PFLEGEHINWEISE

Prüfen Sie alle Teile auf Abnutzungserscheinungen. Bei Feststellungen von Mängeln, das Produkt nicht weiterverwenden. Lassen Sie Teile nur gegen Original-Ersatzteile von einem Fachmann austauschen, gemäß den Vorgaben des Herstellers. Durch mangelnde Pflege und Wartung kann das Produkt Schaden nehmen. Gefährliche Situationen können entstehen. Eine regelmäßige Wartung trägt zur Sicherheit des Produkts bei und erhöht die Lebensdauer.
Verwenden Sie zur Reinigung ein feuchtes Tuch. Verwenden Sie keine lösungsmittelhaltigen Reiniger oder Waschmittel, z. B. Bleichmittel können das Produkt beschädigen.

Prüfen Sie regelmäßig alle Schraubverbindungen und ziehen Sie sie gegebenenfalls nach. Lose Schraubverbindungen führen zur Beeinträchtigung der Sicherheit und es besteht Verletzungsgefahr.

Bitte achten Sie darauf, die Hauptteile (Rahmen, Aufhängungssystem, Sprungtuch, Polsterung und Sicherheitsnetz) zu Beginn jeder Saison und auch in regelmäßigen Abständen zu überprüfen und zu warten. Das Sicherheitsnetz sollte alle 2 Jahre ausgetauscht werden. Wenn diese Kontrollen nicht durchgeführt werden, kann das Trampolin gefährlich werden.
Überprüfen Sie, ob alle federbelasteten Gelenke noch intakt sind und sich während des Spiels nicht lösen können.

Trampoline sollten gegen Wind geschützt werden, (z. B. Stahlstangen im Boden oder Lasten wie Sandsack oder Wassersack) und/oder Gegenstände, die Wind fangen, wie Sicherheitsnetz und Sprungtuch, sollten entfernt werden.

In bestimmten Ländern können im Winter die Schneelast und die sehr niedrigen Temperaturen das Trampolin beschädigen. Es wird empfohlen, das Trampolin trocken, kühl und

witterungsgeschützt einzulagern. Hierzu können Sie auch den Originalkarton verwenden. Fetten oder ölen Sie alle Steckverbindungen vor der Einlagerung zum Schutz leicht ein.

Wenn Sie das Trampolin nicht verwenden, sollten Sie es vor unerlaubtem Gebrauch schützen, und auch die Leiter entfernen, um den unbeaufsichtigten Zugang von Kindern zu vermeiden.

8.0 TECHNISCHE DATEN

Artikelnummer	107842	991476	991477	991478
Modellnummer	DBTP183-3W	DBTP305-4W	DBTP366-6W	DBTP427-6W
Insgesamte Höhe	201 cm	240 cm	266 cm	269 cm
Rahmenhöhe	49 cm	60 cm	86 cm	89 cm
Abmessungen	Ø 183 cm	Ø 305 cm	Ø 366 cm	Ø 426 cm
Max. Belastbarkeit	50 kg	150 kg	150 kg	150 kg

9.0 ENTSORGUNG

Am Ende der langen Lebensdauer Ihres Artikels führen Sie bitte die wertvollen Rohstoffe einer fachgerechten Entsorgung zu, so dass ein ordnungsgemäßes Recycling stattfinden kann. Sollten Sie sich nicht sicher sein, wie Sie am besten vorgehen, helfen die örtlichen Entsorgungsbetriebe oder Wertstoffhöfe gerne weiter.

MANUAL

Dear Customer,

Thank you for choosing our product. You have made the right choice by purchasing one of our brand products. Our products are regularly inspected to ensure that they meet the desired high quality standards and, of course, always comply with the stringent requirements of the European Union.

CONTENTS

1.0 SYMBOLS 33
2.0 SAFETY INFORMATION 34
2.1 GENERAL SAFETY INFORMATION 34
2.2 SAFETY INSTRUCTIONS FOR TRAMPOLINES 35
2.3 SAFETY INSTRUCTIONS FOR CHILDREN 36
2.4 ASSEMBLY INSTRUCTIONS 36
3.0 INTENDED USE 36
4.0 UNPACKING INFORMATION 36
5.0 USE 37
5.1 CATEGORIES OF ACCIDENTS 37
5.2 METHODS AIMED AT PREVENTING ACCIDENTS 38
6.0 PRACTICE INSTRUCTIONS 39
7.0 MAINTENANCE AND CARE INFORMATION 40
8.0 TECHNICAL DATA 40
9.0 DISPOSAL 40

1.0 SYMBOLS

READ THE USER INSTRUCTIONS. IMPORTANT INFORMATION. KEEP IN A SAFE PLACE FOR FUTURE USE!

Please read these instructions carefully and thoroughly before using the product for the first time. Keep these instructions for future reference. Should you pass the product on in future, make sure that you also include these instructions.

CAUTION! POTENTIAL DANGER!

Observe the safety information and setup instructions to avoid the risk of injury or damage to the product.

RISK OF SUFFOCATION!

Keep small parts and packaging material out of the reach of children!

PRODUCT MODIFICATION

Never make modifications to the product! Modifications will invalidate the warranty and may make the product unsafe or, in the worst-case scenario, dangerous.

CONFORMITY NOTE

This product conforms to the requirements of the applicable European, German and UK directives. Conformity has been proven. Corresponding declarations and documents are available from the manufacturer.

INFORMATION ON THE PRODUCT

Do not remove any safety signs or information from the product. Keep the stickers and labels in a readable condition.

	Do not use during pregnancy.		Trampoline should not be used by several people at once.
	No flips or somersaults!		Do not use if you have high blood pressure.
	Shoes should not be worn during use.		Do not smoke.
	Remove any sharp objects before use.		Not suitable for children under 3 years.

2.0 SAFETY INFORMATION
2.1 GENERAL SAFETY INFORMATION

- Do not remove any warning labels or signs from the product.
- We recommend a minimum of 2 people for assembly.
- **CAUTION!** Keep small children away during assembly as there is a risk of injury!
- **CAUTION!** Only for use outdoors.
- **CAUTION!** The trampoline should not be used by several people at once – risk of collision!
- Do not use the trampoline if the bounce mat is wet.
- Do not jump onto the trampoline from elevated objects like chairs or ladders.
- Never jump or climb on the edge cover.
- Take care when climbing on and off.
- Do not jump off the trampoline.
- Do not eat, chew gum or do anything similar while jumping.
- **CAUTION!** Ensure your pockets and hands are empty before jumping.
- Before stepping onto the trampoline, make sure that there are no people, animals or objects under the trampoline, and that there are no objects on the trampoline.
- **CAUTION!** The trampoline must be assembled by an adult in accordance with the assembly instructions and checked before first-time use.
- **CAUTION!** Always close the zip closure of the entry before jumping.
- Ensure that the velcro fastenings are properly sealed while the trampoline is in use
- **CAUTION!** Do not use while wearing shoes.
- **CAUTION!** Always jump in the middle of the bounce mat.
- Adult supervision required.
- **CAUTION!** Limit the duration of continuous use (ensure regular breaks).
- **CAUTION!** In the event of very windy weather, secure the trampoline and do not use it.

- Do not set the trampoline into the ground.
- Place the trampoline on a level surface at least 2.5m away from buildings or obstacles such as fences, garages, houses, overhanging branches, washing lines and power lines. Do not place ANY sharp objects within proximity of the apparatus.
- Do not set up the trampoline on concrete, asphalt or any similar hard surface. No other encroaching installations (e.g. paddling pools, swings, slides, climbing frames) should be positioned within the immediate vicinity.
- The net should be replaced every two years.
- Do not use the trampoline while under the influence of alcohol or medication.
- CAUTION! Do not attempt dangerous jumps such as somersaults to avoid the risk of landing on the head or neck. There is a risk of serious injury.
- This device must NOT under any circumstances be used if it has any defects or malfunctions. Only use it if it is in a technically unimpaired condition.
- Remove jewellery, watches, glasses, hair clips, etc., and empty your pockets before stepping onto the trampoline.
- CAUTION! Keep away from fire – risk of fire!
- The trampoline must always be used in a well-lit area.
- An overhead clearance of at least 9.5m is required. Adequate horizontal clearance must be maintained from objects and potential sources of danger, including power lines, tree branches, playground equipment, swimming pools and fences.

2.2 SAFETY INSTRUCTIONS FOR TRAMPOLINES

- The safety instructions for the trampoline must be observed. When using the trampoline, there is a serious risk of injury, including permanent damage, such as paraplegia or even death.
- Even landings on the jumping mat can lead to injuries, especially back, neck or head injuries. Flips and somersaults should be avoided if you do not have prior training. In principle, only one jumper should be on on the trampoline at a time.
- Neither our manufacturers nor suppliers shall be responsible or liable in any way for any direct, indirect or special consequential damages caused by or in connection with the use of the trampoline.
- This also applies to financial loss due to theft, loss of property, loss of earnings and profits, loss of enjoyment of the device itself, costs of installation, disposal, damage due to environmental and weather influences and any other type of consequential damage.
- Recognisable production defects must be reported immediately to the retailer and further use must cease immediately.
- No clothing with hooks or parts that could get caught or tangled in the bounce mat may be worn when jumping.
- In storms or strong winds, the trampoline should be secured to prevent it from blowing away. The trampoline should be anchored in three places.
- Avoid transporting the assembled trampoline, as it could become deformed under the tension of the springs. However, if this is necessary, please note the following instructions:
- During transport, at least four people should be evenly distributed around the trampoline to lift the frame.
- The trampoline must be transported horizontally.
- It is the owner's responsibility to ensure that all users of the trampoline are aware of all warnings and safety instructions.

2.3 SAFETY INSTRUCTIONS FOR CHILDREN

- Warning! Trampolines with a height of more than 51 cm are not suitable for children under 36 months.
- Keep small children away from this product. It should be stored where it is inaccessible to children and pets
- Never leave children unattended while using the product.

2.4 ASSEMBLY INSTRUCTIONS

- This product must be assembled with care.
- Read the assembly steps carefully.
- Check the parts list to see if all the parts are there.
- Ensure a hazard-free working environment, e.g. no tools lying around.
- After assembling the product according to the user instructions, make sure that all screws, bolts and nuts are properly inserted and tightened, and that the frame tubes are inserted correctly.
- Clearance of at least 9.5m is required. Adequate horizontal clearance must be maintained from objects and potential sources of danger, including power lines, tree branches, swimming pools and fences.
- The trampoline must be set up on a stable, level surface.
- The trampoline must always be used in a well-lit area.
- There should be nothing under the trampoline.
- Do not place the trampoline near other recreational equipment or structures.
- Always use gloves when setting up and dismantling.
- Ensure that the velcro fastenings are properly sealed while the trampoline is in use.
- Regular inspection and maintenance are crucial to the longevity and safety of the item. Check the springs every two months and after winter for possible traces of rust and wear. If rust or other wear occurs, the affected parts must be replaced immediately. Safety is no longer guaranteed and the trampoline on top cannot be used until these have been replaced.

3.0 INTENDED USE

- The product is designed for domestic use and is not suitable for medical or commercial use. Outdoor use only. Do not make any changes to the product and use only original spare parts. Have repairs carried out only in a specialist workshop or by similarly qualified persons – improper repairs can pose considerable risk to users. Use this product only for the purposes described in the instruction manual.
- Any modification to the product may negatively impact safety, and invalidate the warranty.

Only suitable for domestic use. Not for commercial use.

4.0 UNPACKING INFORMATION

Open the box and remove the product. After unpacking, check the product for damage and make sure that it is complete. Subsequent complaints cannot be accepted.
This product is subject to rigorous testing and standards in accordance with EU directives so that we can offer you a product that is absolutely non-hazardous to your health. However, you may encounter a slight initial odour; this is not harmful to your health in any way. We recommend that you assemble the product in a well-ventilated environment. After the product has been taken out of its packaging, any odour will quickly disappear.

5.0 USE

For the person supervising:

- Enforce all safety rules and familiarise yourself with the information in the user manual
- All trampoline users need a supervisor, regardless of the age and ability of the jumper.
- Children under 6 years of age may only use the trampoline under special supervision.
- Only use the trampoline when the bounce mat is clean and dry. Replace worn or damaged bounce mats immediately.
- Move objects that obstruct the jumper out of the way.
- Secure the trampoline against unauthorised and unsupervised and unsupervised use.

For the jumper:

- Do not use the trampoline while under the influence of alcohol or drugs (including medication).
- Learn the basic jumping and body positions carefully before taking on difficult jumps.
- Stop a backwards jump by bending your knees as soon as your feet come into contact with the trampoline mat.
- This technique should be practised alongside other jumping techniques. This cushioning technique should be used whenever you lose balance during a jump or when you just want to learn basic jumps. A controlled jump is where you land on the spot you jumped from. If you lose your balance, bend your knees while landing. This will enable them to restore balance.
- Take turns jumping and watch out for each jumper.
- Do not jump on or off the trampoline. Do not use the trampoline as a stepping stone to other items.
- For more information, please contact a trained trampoline instructor.

5.1 CATEGORIES OF ACCIDENTS

Somersaults (flips)

- Landing on the head or neck, even if it happens in the middle of the trampoline mat, increases the risk of a neck and back fracture, which can lead to paralysis, possibly with fatal consequences. This can happen if the jumper makes a mistake during a forwards or backwards somersault. Do not perform somersaults on the trampoline.
- The likelihood of injury increases if more than one person is jumping on the trampoline and loses control of their jump. Jumpers can collide, fall off the trampoline, fall on or through the springs, or land incorrectly on the bounce mat. The jumper with the least weight is the one who is most likely to be injured.

Getting on and off the trampoline:

- The trampoline mat is about 1m above the ground. Jumping off the trampoline onto the ground or another flat surface can lead to an injury. Jumping onto the trampoline from a roof, terrace or other elevated object poses a risk of injury. Small children need assistance in getting on and off the trampoline. Carefully climb onto the trampoline and do not step or jump directly onto the frame support.

Hitting the frame or springs:

- Hitting the frame or falling through the springs when jumping or getting on and off the trampoline can lead to injury. Stay in the middle when jumping. Make sure the frame support stays in place and covers the frame. The frame support is not suitable for supporting the weight of the jumper.

Loss of control:

- Jumpers who lose control of their jump can land incorrectly on the bounce mat, on the frame or springs, or fall off the trampoline. A controlled jump is achieved where you land on the same spot you jumped from. Before practising a more difficult jumping manoeuvre, you must have mastered controlled jumping and consistent jump control. Attempting a jump manoeuvre beyond your current jumping abilities increases the risk of losing control. To end the jump in a controlled manner, bend your knees sharply when landing.

Under the influence of drugs or alcohol:

- The likelihood of injury increases if the jumper has consumed alcohol or drugs. These substances weaken the reaction times, judgement, spatial awareness, coordination and motor skills of the affected person.

Collision with objects:

- If other people, animals or objects are under the trampoline while jumping on it, the risk of injury increases. Jumping on the trampoline while holding or carrying an object increases the likelihood of injury. If the trampoline is too close to above-ground power lines, tree branches or other obstacles, the likelihood of injury increases.

Poor maintenance of the trampoline:

Jumpers can injure themselves if the trampoline used is in poor condition. A cracked bounce mat, a bent frame, missing springs or a missing frame support must be replaced before anyone is allowed to jump on the trampoline. The trampoline should be checked before each use.

Weather conditions:

In certain countries, the trampoline can be damaged under the weight of snow and by very low temperatures during the winter period. It is advisable to remove snow from the trampoline and keep the bounce mat and safety net indoors.

5.2 METHODS AIMED AT PREVENTING ACCIDENTS

The role of the jumper to avoid an accident:

- instructing trampoline users is a must for safety. Trampoline users must learn a low controlled jump and the basic landing positions and combinations before moving on to advanced jumping exercises. Jumpers need to know why they need to master their jump before they are allowed to practice other movements. A controlled jump is where you land on the spot you jumped from.

6.0 PRACTICE INSTRUCTIONS

	Basic jump (starting position) Start in the middle of the bounce mat, feet shoulder-width apart, arms at the side of the body facing the end of the bounce mat. Use your arms to gain slight momentum while jumping and control the jump by moving your arms lightly. When landing, try to keep your feet shoulder-width apart.
	Knee jump First, get into a kneeling position in the middle of the bounce mat. Keep your back straight and face the end of the bounce mat. Gain momentum with your arms and jump to the starting position. Repeat this position after a slight jump and let the trampoline bring you back to the starting position.
	Hands and knees First, get into the position shown in the picture. Keep your head upright and eyes on the end of the bounce mat. Repeat this position after a slight jump and let the trampoline bring you back to the starting position.
	Pirouette Half pirouette: Like the basic jump. At the highest point, rotate 180° around your own axis. Maintain control and land on your feet. 360° pirouette: Like the basic jump. At the highest point, rotate 360° around your own axis. Maintain control and land on your feet.
	Squat jump Like the basic jump. At the highest point, pull your knees briefly towards your chest, grab them with your arms and then straighten your legs again.
	Pike jump Like the basic jump. At the highest point, pull your legs towards your chest while keeping your knees straight.
	Angel jump Like the basic jump. At the highest point, stretch slightly into the hollow of your back, spread your arms and look skywards for a moment.
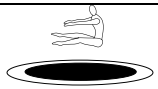	Straddle jump Like the pike jump, but spread your legs and touch your toes.

7.0 MAINTENANCE AND CARE INFORMATION

Check all of the parts for signs of wear. Do not continue to use the product if you find any defects. Parts should only be replaced with original spare parts, and by an expert, in accordance with the manufacturer's specifications. A lack of care and maintenance can damage the product. Dangerous situations can arise. Regular maintenance helps to ensure the safety of the product and increases its service life.
Clean with a damp cloth. Do not use cleaners or detergents containing solvents; substances such as bleach can damage the product.

Regularly check all the screw connections and tighten them if necessary. Loose screw connections impair safety and result in a risk of injury.

Please be sure to check and maintain the main parts (frame, suspension system, bounce sheet, padding and safety net) at the beginning of each season and also at regular intervals. The safety net should be replaced every two years. If these checks are not carried out, the trampoline can become dangerous.

Check that all spring-loaded joints are still intact and cannot come loose during play.

Trampolines should be protected against wind (e.g. steel poles in the ground or loads such as sandbags or water bags) and/or objects that catch wind, such as safety nets and bounce sheets, removed.

In certain countries, heavy snow cover and very low temperatures can damage the trampoline in winter. It is advisable to store the trampoline in a dry, cool place, out of bad weather. You can use the original box for this. Lightly grease or oil all connectors before storage for protection.

When you are not using the trampoline, you should protect it from unauthorised use, and also remove the ladder to avoid unsupervised access by children.

8.0 TECHNICAL DATA

Item number	107842	991476	991477	991478
Model number	DBTP183-3W	DBTP305-4W	DBTP366-6W	DBTP427-6W
Total height	201 cm	240 cm	266 cm	269 cm
Frame height	49 cm	60 cm	86 cm	89 cm
Dimensions	Ø 183 cm	Ø 305 cm	Ø 366 cm	Ø 426 cm
Max. weight recommendation	50 kg	150 kg	150 kg	150 kg

9.0 DISPOSAL

At the end of your product's long service life, please dispose of the valuable raw materials appropriately so that proper recycling can take place. If you are not sure how best to proceed, local waste disposal companies or recycling centres will be happy to help.

NOTICE D'UTILISATION

Chère cliente, Cher client,

Nous vous remercions d'avoir choisi notre produit. Vous avez fait le bon choix en achetant l'un des articles de notre marque. Nos produits sont soumis à des contrôles réguliers et répondent naturellement aux exigences strictes de l'Union européenne afin d'offrir le haut niveau de qualité dont nous souhaitons vous faire profiter.

TABLE DES MATIÈRES

1.0 SYMBOLES 41
2.0 CONSIGNES DE SÉCURITÉ 42
2.1 CONSIGNES GÉNÉRALES DE SÉCURITÉ 42
2.2 CONSIGNES DE SÉCURITÉ POUR LE TRAMPOLINE 43
2.3 CONSIGNES DE SÉCURITÉ POUR LES ENFANTS 44
2.4 CONSIGNES DE MONTAGE 44
3.0 UTILISATION CONFORME À L'USAGE PRÉVU 45
4.0 CONSIGNES DE DÉBALLAGE 45
5.0 UTILISATION 45
5.1 CATÉGORIES D'ACCIDENTS 46
5.2 MÉTHODES DE PRÉVENTION DES ACCIDENTS 47
6.0 EXERCICES 47
7.0 CONSIGNES DE MAINTENANCE ET D'ENTRETIEN 48
8.0 CARACTÉRISTIQUES TECHNIQUES 49
9.0 MISE AU REBUT 49

1.0 SYMBOLES

VEUILLEZ LIRE LA NOTICE D'UTILISATION. INFORMATIONS IMPORTANTES. CONSERVEZ-LA POUR TOUTE UTILISATION ULTÉRIEURE !

Veuillez lire la notice attentivement et dans son intégralité avant la première utilisation. Conservez-la afin de pouvoir vous y reporter par la suite. Si vous deviez un jour transmettre le produit à une autre personne, veillez à lui donner également la notice.

ATTENTION ! CE PRODUIT PEUT PRÉSENTER DES RISQUES !

Respectez les consignes de sécurité et la notice de montage afin d'éviter tout risque de blessures ou d'endommagements du produit.

RISQUE D'ASPHYXIE !

Conservez les petites pièces et les emballages hors de portée des enfants !

MODIFICATION DU PRODUIT

N'apportez jamais de modifications au produit ! Toute modification entraîne l'annulation de la garantie et peut rendre l'utilisation du produit risquée, voire dangereuse, dans le pire des cas.

MARQUE DE CONFORMITÉ

Ce produit est conforme aux exigences des directives européennes, nationales et britanniques en vigueur. La conformité a été établie. Les déclarations et documents correspondants sont déposés auprès du fabricant.

CONSIGNES CONCERNANT LE PRODUIT

Veuillez ne pas ôter les symboles de sécurité et les consignes apposés sur le produit. Conservez les autocollants et étiquettes parfaitement lisibles.

	Ne pas utiliser pendant la grossesse !		Une seule personne à la fois sur le trampoline !
	Pas de saltos ni de culbutes !		Ne pas utiliser en cas d'hypertension !
	Toujours utiliser sans porter de chaussures !		Ne pas fumer !
	Éloignez tous les objets pointus et tranchants pendant l'utilisation !		Ne convient pas aux enfants de moins de 3 ans.

2.0 CONSIGNES DE SÉCURITÉ

2.1 CONSIGNES GÉNÉRALES DE SÉCURITÉ

- Ne retirez aucune étiquette d'avertissement ni plaque signalétique du produit.
- Nous vous recommandons de monter le braséro à au moins 2 personnes.
- ATTENTION ! Gardez les jeunes enfants à l'écart durant le montage : risque de blessure !
- ATTENTION ! Utilisation à l'extérieur uniquement.
- ATTENTION ! Le trampoline doit être utilisé par une seule personne à la fois, risque de collision !
- N'utilisez pas le trampoline si la toile élastique est humide.
- Ne sautez pas sur le trampoline à partir d'objets hauts, par exemple à partir d'une chaise ou d'une échelle.
- Ne sautez jamais ou ne montez jamais sur la protection qui entoure le cadre du trampoline.
- Attention en montant sur le trampoline et en descendant.
- Ne descendez pas du trampoline en sautant.
- Ne mangez rien en sautant et ne mâchez pas de chewing-gum ou d'aliments comparables.
- ATTENTION ! Vider les poches avant de sauter et avoir les mains libres.
- Avant de monter sur le trampoline, vérifiez qu'il n'y a pas de personnes, d'animaux ou d'objets dessous et qu'il n'y a pas d'objets dessus.
- ATTENTION ! Le trampoline doit être monté par un adulte conformément aux instructions de montage et vérifié avant la première utilisation.

- ATTENTION ! Avant de sauter, fermez toujours la fermeture éclair qui se trouve à l'entrée du filet.
- Assurez-vous que les fermetures velcro sont correctement fermées pendant l'utilisation du trampoline.
- ATTENTION ! Ne pas utiliser en chaussures.
- ATTENTION ! Toujours sauter au milieu du tapis.
- Surveillance d'un adulte nécessaire.
- ATTENTION ! Limiter la durée d'utilisation en continu (faire des pauses régulières).
- ATTENTION ! Sécuriser le trampoline en cas de vent violent et ne pas utiliser.
- Le trampoline n'est pas destiné à être enterré dans le sol.
- Placez le trampoline sur une surface plane en prévoyant un espace minimum de 2,5 m dégagé de tout bâtiment ou obstacle comme une clôture, un garage, une maison, des branches en surplomb, des fils à linge ou des câbles électriques. Ne placez AUCUN objet tranchant ou pointu à proximité du trampoline.
- Le trampoline ne doit pas être installé sur du béton, de l'asphalte ou toute autre surface dure. Aucune installation gênante (par exemple une pataugeoire, une balançoire, un toboggan ou une structure d'escalade) ne doit se trouver à proximité immédiate.
- Le filet doit être changé tous les 2 ans.
- N'utilisez pas le trampoline sous l'influence de l'alcool ou de médicaments.
- ATTENTION ! Ne pas tenter de sauts périlleux tels que des saltos, afin d'éviter le risque d'atterrir sur la tête ou la nuque. Vous pourriez vous blesser gravement !
- Ce trampoline ne doit EN AUCUN CAS être utilisé s'il présente des défauts ou un dysfonctionnement. Utilisez-le uniquement s'il est dans un état irréprochable.
- Avant de monter sur le trampoline, enlevez bijoux, montres, lunettes, barrettes, etc., et videz vos poches.
- ATTENTION ! Tenir loin du feu, risque d'incendie !
- Le trampoline doit toujours être utilisé dans un endroit bien éclairé.
- Un dégagement minimum de 9,5 m en hauteur est nécessaire. Un espace libre approprié doit être maintenu sur le plan horizontal par rapport aux objets et aux sources de danger potentielles, y compris les lignes électriques, les branches d'arbre, les jeux, les piscines et les clôtures.

2.2 CONSIGNES DE SÉCURITÉ POUR LE TRAMPOLINE

- Les consignes de sécurité pour l'utilisation du trampoline doivent être respectées. L'utilisation du trampoline présente un risque de blessure grave, y compris des dommages permanents, comme la paraplégie, voire la mort.
- Même les réceptions sur le tapis peuvent provoquer des blessures, notamment au dos, à la nuque ou à la tête. Il est recommandé de ne pas faire de salto ou de culbute si ces figures ne sont pas maîtrisées. En principe, seul un utilisateur peut se trouver sur le trampoline
- Nos fabricants et fournisseurs ne peuvent en aucun cas être tenus pour responsable des dommages consécutifs directs, indirects ou spécifiques qui ont été provoqués par l'utilisation, l'usage, ou en rapport avec l'utilisation.
- Cela concerne également les pertes financières liées au vol, à la perte de propriété, à la baisse de revenus et de bénéfices, à la perte de plaisir dans l'utilisation de l'appareil lui-même, aux coûts d'installation, à l'élimination, aux dommages causés par les conditions environnementales et météorologiques, ainsi que tout autre type de dommages consécutifs.

- Les défauts de production identifiables doivent être signalés immédiatement au revendeur, et l'utilisation de l'appareil doit être interrompue.
- Pendant l'utilisation, il est interdit de porter des vêtements munis de crochets ou d'éléments susceptibles de s'accrocher ou de s'agripper dans le tapis.
- En cas de tempête ou de vents violents, le trampoline doit être sécurisé pour éviter qu'il ne s'envole. Trois ancrages sont donc nécessaires.
- Évitez de transporter le trampoline une fois monté puisque cela peut provoquer des déformations sous la tension des ressorts. Toutefois, si cela s'avère nécessaire, veuillez respecter les consignes suivantes :
- Pour soulever le châssis, au moins 4 personnes doivent se répartir équitablement autour du trampoline.
- Ce dernier doit être déplacé à l'horizontale.
- Il relève de la responsabilité du propriétaire de s'assurer que tous les utilisateurs du trampoline soient informés de l'ensemble des consignes d'avertissement et de sécurité.

2.3 CONSIGNES DE SÉCURITÉ POUR LES ENFANTS

- Avertissement ! Les trampolines d'une hauteur supérieure à 51 cm ne sont pas adaptés aux enfants de moins de 36 mois.
- Maintenez les jeunes enfants à distance de ce produit. Il doit être conservé dans un endroit inaccessible aux enfants et aux animaux domestiques.
- Ne laissez jamais les enfants utiliser le produit sans surveillance.

2.4 CONSIGNES DE MONTAGE

- Le montage du produit doit être réalisé avec soin.
- Lisez attentivement les étapes d'installation.
- Vérifiez, à l'aide de la liste des pièces, que toutes les pièces sont disponibles.
- Veillez à ce que l'environnement de travail soit sans danger, par exemple, ne laissez pas traîner d'outils.
- Après avoir monté le produit en suivant le manuel d'utilisation, assurez-vous que les vis, boulons et écrous sont correctement installés et serrés, et que les tubes du châssis s'emboîtent convenablement.
- Un dégagement de 9,5 m est nécessaire. Un espace libre approprié doit être maintenu sur le plan horizontal par rapport aux objets et aux sources de danger potentielles, y compris les lignes électriques, les branches d'arbre, les piscines et les clôtures.
- Le trampoline doit être installé sur un sol fixe et plan.
- Le trampoline doit toujours être utilisé dans un endroit bien éclairé.
- Rien ne doit se trouver sous le trampoline.
- Le trampoline ne doit pas être installé à proximité d'autres équipements de loisirs et structures.
- Le port de gants est impératif lors du montage et du démontage.
- Assurez-vous que les fermetures velcro sont correctement fermées pendant l'utilisation du trampoline.
- Le contrôle et l'entretien réguliers contribuent à la longévité et la sécurité de l'article. Contrôlez les ressorts tous les deux mois et après la période d'hivernage pour détecter d'éventuelles traces de rouille et d'usure. En cas de présence de rouille ou d'usure, les pièces concernées doivent être remplacées immédiatement. La sécurité n'est plus garantie et le trampoline ne doit plus être utilisé avant leur remplacement.

3.0 UTILISATION CONFORME À L'USAGE PRÉVU

- Le produit est conçu pour être utilisé dans un contexte domestique et ne convient pas à un usage médical ou commercial. L'article doit être utilisé exclusivement en extérieur. Ne modifiez pas le produit et utilisez uniquement des pièces de rechange d'origine. Ne confiez les réparations qu'à un atelier spécialisé ou à des personnes disposant de qualifications similaires. Des réparations non conformes peuvent entraîner des risques importants pour l'utilisateur. N'employez ce produit qu'aux fins décrites dans le manuel d'utilisation.
- Toute modification apportée au produit peut avoir des conséquences négatives en matière de sécurité et entraîne l'annulation de la garantie.

Ce produit a uniquement été conçu pour un usage domestique et non pour un usage commercial.

4.0 CONSIGNES DE DÉBALLAGE

Ouvrez le carton et retirez l'article. Une fois le produit déballé, vérifiez qu'il ne présente pas de dégâts et qu'il est complet. Aucune réclamation formulée tardivement ne sera acceptée.
Ce produit est soumis à des normes et à des tests stricts conformes aux directives de l'UE afin que nous puissions vous proposer un produit sans aucun danger pour la santé. Bien qu'une légère odeur puisse se développer, cela ne nuit en aucun cas à la santé. Il est recommandé de monter l'article dans un lieu bien ventilé. L'odeur se dissipera rapidement une fois le produit retiré de son emballage.

5.0 UTILISATION

Pour la personne responsable :

- Appliquez toutes les règles de sécurité et familiarisez-vous avec les informations figurant dans le manuel d'utilisation.
- Tous les utilisateurs de trampoline ont besoin d'une personne responsable, peu importe l'âge et les capacités du sauteur.
- Les enfants de moins de 6 ans peuvent utiliser le trampoline uniquement sous surveillance.
- Le trampoline doit être utilisé uniquement si le tapis est propre et sec. Tout tapis usé ou détérioré doit être remplacé immédiatement.
- Retirez les objets qui gênent l'utilisateur.
- Il convient de protéger le trampoline contre toute utilisation non autorisée et non surveillée.

Pour le sauteur :

- N'utilisez pas le trampoline sous l'influence de l'alcool ou de médicaments.
- Apprenez correctement les positions de base des sauts et du corps avant de tenter des sauts difficiles.
- Réceptionnez votre saut arrière en fléchissant les genoux dès que vos pieds entrent en contact avec le tapis du trampoline.
- Utilisez également cette technique pour les autres techniques de saut. La capacité d'amortissement doit être employée dès que vous perdez l'équilibre d'un saut, ou lorsque vous souhaitez simplement apprendre des sauts de base. Le saut est considéré comme incontrôlé si vous ne vous réceptionnez pas à l'endroit d'où vous avez sauté. Si vous perdez l'équilibre, fléchissez les genoux à la réception. Cette technique vous permet de retrouver l'équilibre.
- Sautez à tour de rôle et faites attention à la personne qui saute.
- Ne sautez pas sur ou depuis le trampoline. N'utilisez pas le trampoline comme tremplin vers

d'autres éléments.
- Pour plus d'informations, veuillez vous adresser à un instructeur de trampoline formé.

5.1 CATÉGORIES D'ACCIDENTS

Saltos (culbutes)

- Un atterrissage sur la tête ou sur la nuque, même au centre du tapis, augmente le risque de fracture de la nuque et du dos, ce qui peut parfois entraîner une paralysie, voire la mort. Cela peut se produire lorsque le sauteur commet une erreur en voulant réaliser un salto avant ou arrière. Ne pas faire de saltos sur le trampoline.
- Le risque de blessure augmente lorsque plusieurs personnes sautent sur le trampoline et perdent le contrôle de leur saut. Les sauteurs peuvent entrer en collision, chuter du trampoline, tomber sur ou à travers les ressorts ou se réceptionner dans une mauvaise posture sur le tapis. L'utilisateur le plus léger a davantage de chances de se blesser.

Montée et descente du trampoline :

- Le tapis se trouve à environ 1 m au-dessus du sol. Un saut du trampoline sur le sol ou sur une autre surface plane peut entraîner des blessures. Sauter sur le trampoline depuis le toit d'une maison, une terrasse ou tout autre élément surélevé présente un risque de blessure. Les jeunes enfants ont besoin d'aide pour monter sur le trampoline et en descendre. Monter prudemment sur le trampoline, et ne pas marcher ou sauter directement sur le support du châssis.

Chute sur le châssis ou les ressorts :

- Toute chute sur le châssis ou au travers des ressorts lors d'un saut, ou de la montée et descente du trampoline peut entraîner des blessures. Sauter au centre du trampoline. Il convient de s'assurer que le revêtement du châssis reste en place et recouvre le châssis. Le revêtement n'a pas pour objectif de soutenir le poids du sauteur.

Perte de contrôle :

- Les sauteurs qui perdent le contrôle de leur saut peuvent mal se réceptionner sur le tapis, le châssis ou les ressorts, ou chuter du trampoline. Un saut est contrôlé si la réception s'effectue au même endroit qu'au départ. Avant de s'exercer à une manœuvre de saut plus difficile, la précédente doit pouvoir être exécutée sans problème, et de manière parfaitement contrôlée. Si une manœuvre de saut dépassant les capacités de saut actuelles est tentée, le risque de perte de contrôle augmente. Pour terminer le saut tout en contrôle, fléchir fortement les genoux à la réception.

Utilisation sous l'influence de la drogue ou l'alcool :

- La probabilité de blessures augmente lorsque le sauteur a consommé de l'alcool ou de la drogue. Ces substances réduisent le temps de réaction, la capacité de jugement, l'orientation dans l'espace, la coordination et la motricité de la personne.

Collision avec des objets :

- Si d'autres personnes, animaux ou objets se trouvent sous le trampoline pendant qu'une personne se trouve dessus, le risque de blessures est accru. Sauter sur le trampoline en tenant ou en portant un objet augmente le risque de blessure. Si le trampoline se trouve trop près de lignes électriques aériennes, de branches ou d'autres obstacles, la probabilité de blessure est plus importante.

Maintenance inadaptée du trampoline :
Si le trampoline est en mauvais état, les sauteurs peuvent se blesser. Il est impératif de remplacer un tapis déchiré, un châssis tordu, des ressorts manquants ou un revêtement de châssis manquant avant toute utilisation du trampoline. Le trampoline doit être contrôlé avant chaque utilisation.

Conditions météorologiques :
Dans certains pays, le trampoline peut être endommagé par le poids de la neige et par des températures très basses pendant la période hivernale. Il est recommandé de retirer la neige du trampoline et de conserver le tapis et le filet de sécurité à l'intérieur, à l'abri.

5.2 MÉTHODES DE PRÉVENTION DES ACCIDENTS

Rôle du sauteur pour éviter les accidents :

- L'utilisateur du trampoline doit impérativement être informé. Les utilisateurs doivent avant tout apprendre à maîtriser un saut bas, ainsi que les positions et combinaisons de réception de base, avant de passer à des exercices de saut plus complexes. Ils doivent comprendre pourquoi leur saut doit être parfaitement contrôlé avant de pouvoir s'entraîner à d'autres mouvements. Le saut est considéré comme incontrôlé si vous ne vous réceptionnez pas à l'endroit d'où vous avez sauté.

6.0 EXERCICES

	Rebond de base (position de départ) Commencez au milieu du tapis en position debout, les pieds écartés à la largeur des épaules. Les bras le long du corps et les yeux rivés sur le tapis. En sautant, prenez légèrement de l'élan avec les bras et contrôlez le saut avec de petits mouvements de bras. Essayez de garder les pieds écartés à la largeur des épaules lorsque vous atterrissez sur le tapis.
	Rebond sur les genoux Commencez par vous agenouiller au milieu du tapis. Gardez le dos bien droit, les yeux rivés sur le tapis. Prenez de l'élan avec les bras et sautez de manière à vous retrouver dans la position de départ. Répétez cette position après un léger rebond et laissez le trampoline vous ramener à la position de départ.
	Mains et genoux Commencez par prendre la position indiquée sur l'illustration. Tenez la tête droite, les yeux rivés sur le tapis. Répétez cette position après un léger rebond et laissez le trampoline vous ramener à la position de départ.
	Pirouette Demi-pirouette : Comme le rebond de base. Au point le plus haut, effectuez une rotation de 180° sur vous-même. Ne perdez pas le contrôle et atterrissez sur les pieds. Pirouette à 360° : Comme le rebond de base. Au point le plus haut, effectuez une rotation de 360° sur vous-même. Ne perdez pas le contrôle et atterrissez sur les pieds.

	Saut groupé Comme le rebond de base. Au point le plus haut, ramenez rapidement les genoux vers la poitrine, saisissez-les avec les bras, puis tendez de nouveau les jambes.
	Saut carpé Comme le rebond de base. Au point le plus haut, ramenez les jambes vers la poitrine sans plier les genoux.
	Saut de l'ange Comme le rebond de base. Au point le plus haut, étirez-vous légèrement en croix, écartez les bras et regardez brièvement vers le ciel.
	Saut straddle Comme le saut carpé. Avec les jambes écartées et en touchant les orteils.

7.0 CONSIGNES DE MAINTENANCE ET D'ENTRETIEN

Vérifiez toutes les pièces afin de vous assurer qu'elles ne présentent pas de traces d'usure. Si vous constatez des défauts, cessez d'utiliser le produit. Les pièces doivent uniquement être remplacées par des pièces de rechange d'origine et l'opération doit être réalisée exclusivement par un professionnel conformément aux consignes du fabricant. Le produit peut se détériorer s'il n'est pas suffisamment entretenu. Cela peut entraîner des risques. Un entretien régulier contribue à la sûreté du produit et augmente sa durée de vie.
Pour le nettoyage, utilisez uniquement un chiffon humide. N'utilisez pas de détergent ou de nettoyant à base de solvant, p. ex. de l'eau de Javel. Cela peut endommager le produit.

Vérifiez régulièrement que toutes les vis sont bien serrées et resserrez-les le cas échéant. Toute vis desserrée représente une menace pour la sécurité de l'utilisateur et l'expose à un risque de blessure.

Au début de chaque saison et à intervalles réguliers, il est impératif de procéder à des contrôles et à la maintenance des pièces principales (cadre, système de suspension, tapis, rembourrage et filet de sécurité). Le filet de sécurité doit être changé tous les 2 ans. Si ces contrôles ne sont pas effectués, le trampoline pourrait devenir dangereux.

Vérifiez que toutes les liaisons à ressort soient toujours intactes et ne puissent pas se désolidariser pendant le jeu.

Le trampoline doit être protégé du vent (par exemple au moyen de barres d'acier enfoncées dans le sol ou de poids tels que des sacs de sable ou des sacs d'eau). Les objets qui captent le vent, tel que le filet de sécurité ou le tapis de saut, doivent être retirés en cas de grand vent.

Dans certains pays, en hiver, le poids de la neige et les températures très basses peuvent endommager le trampoline. Il est recommandé de sécher le trampoline et de le ranger à l'abri du froid et des intempéries. Vous pouvez pour cela utiliser le carton d'origine. Graissez ou huilez légèrement toutes les jointures avant stockage pour les protéger.

Lorsque vous n'utilisez pas le trampoline, vous devez le protéger contre toute utilisation abusive et retirer l'échelle pour éviter que les enfants n'y accèdent sans surveillance.

8.0 CARACTÉRISTIQUES TECHNIQUES

Référence de l'article	107842	991476	991477	991478
Référence du modèle	DBTP183-3W	DBTP305-4W	DBTP366-6W	DBTP427-6W
Hauteur totale	201 cm	240 cm	266 cm	269 cm
Hauteur du châssis	49 cm	60 cm	86 cm	89 cm
Dimensions	Ø 183 cm	Ø 305 cm	Ø 366 cm	Ø 426 cm
Capacité de charge maximum	50 kg	150 kg	150 kg	150 kg

9.0 MISE AU REBUT

À l'issue de longues années de loyaux services, lorsque votre produit sera hors d'usage, veuillez en éliminer les matières premières recyclables de manière à ce qu'elles soient recyclées conformément à la réglementation applicable. Si vous avez un doute sur la meilleure façon de procéder, renseignez-vous auprès des entreprises qui gèrent les déchets dans votre localité ou des déchetteries de la région.

ISTRUZIONI

Gentile cliente,

grazie per aver scelto il nostro articolo, con l'acquisto di un nostro prodotto ha compiuto un'ottima scelta. Al fine di soddisfare gli elevati standard qualitativi richiesti, i nostri articoli sono sottoposti a controlli periodici e sono naturalmente sempre in linea con i rigorosi requisiti previsti dall'Unione Europea.

INDICE

1.0 SIMBOLI 50
2.0 INDICAZIONI DI SICUREZZA 51
2.1 AVVERTENZE GENERALI DI SICUREZZA 51
2.2 ISTRUZIONI DI SICUREZZA PER TRAMPOLINI 52
2.3 ISTRUZIONI DI SICUREZZA PER I BAMBINI 53
2.4 NOTE RELATIVE ALL'INSTALLAZIONE 53
3.0 UTILIZZO A NORMA 53
4.0 INDICAZIONI PER L'APERTURA DELL'IMBALLAGGIO 54
5.0 UTILIZZO 54
5.1 CATEGORIE DI INFORTUNI Salti mortali (capriole) 54
5.2 METODI PER EVITARE INCIDENTI 56
6.0 ISTRUZIONI PER L'ESECUZIONE DI SALTI 56
7.0 ISTRUZIONI DI CURA E MANUTENZIONE 57
8.0 DATI TECNICI 58
9.0 SMALTIMENTO 58

1.0 SIMBOLI

LEGGERE LE ISTRUZIONI PER L'USO. AVVERTENZE IMPORTANTI. CONSERVARE PER UN USO FUTURO.

Prima del primo utilizzo, leggere attentamente e integralmente le istruzioni. Conservare le presenti istruzioni per consultazioni future. In caso di cessione del prodotto a terzi, assicurarsi di consegnare anche le presenti istruzioni.

ATTENZIONE! POTENZIALE PERICOLO!

Osservare le avvertenze di sicurezza e le istruzioni di montaggio per evitare il rischio di lesioni o danni al prodotto.

PERICOLO DI SOFFOCAMENTO!

Tenere le parti più piccole e il materiale d'imballaggio lontano dalla portata dei bambini!

MODIFICHE AL PRODOTTO

Non apportare in nessun caso modifiche al prodotto! Eventuali modifiche possono invalidare la garanzia e rendere il prodotto non sicuro o addirittura pericoloso.

DICHIARAZIONE DI CONFORMITÀ

Questo prodotto soddisfa i requisiti delle direttive europee, nazionali e britanniche in vigore. La conformità è stata verificata. Le dichiarazioni e i documenti corrispondenti sono disponibili presso il produttore.

INDICAZIONI RIPORTATE SUL PRODOTTO

Non rimuovere la segnaletica di sicurezza o le indicazioni riportate sul prodotto. Assicurarsi che etichette e adesivi rimangano sempre leggibili.

	Non utilizzare in gravidanza!		Il trampolino non deve essere utilizzato da più persone contemporaneamente!
	Non eseguire salti mortali o volteggi!		Non utilizzare se si soffre di ipertensione arteriosa!
	Utilizzare solo senza scarpe!		Non fumare!
	Rimuovere qualsiasi oggetto appuntito e tagliente durante l'uso!		Non adatto ai bambini di età inferiore ai 3 anni.

2.0 INDICAZIONI DI SICUREZZA

2.1 AVVERTENZE GENERALI DI SICUREZZA

- Non rimuovere la segnaletica o gli adesivi di sicurezza dal prodotto.
- Si consiglia un minimo di 2 persone per eseguire le operazioni di montaggio.
- ATTENZIONE! Tenere lontani i bambini durante le operazioni di montaggio: pericolo di lesioni!
- ATTENZIONE! Utilizzare esclusivamente all'esterno.
- ATTENZIONE! Il trampolino non deve essere utilizzato da più persone contemporaneamente: pericolo di collisione!
- Non utilizzare il trampolino se il tappeto elastico è bagnato.
- Non saltare sul trampolino da oggetti alti, come sedie o scale.
- Non saltare o salire mai sul coprimolle.
- Prestare attenzione nel salire o scendere dal trampolino.
- Non scendere dal trampolino con un salto.
- Non mangiare o masticare gomme o simili mentre si salta.
- ATTENZIONE! Prima di saltare svuotare le tasche ed assicurarsi di avere le mani vuote.
- Prima di salire sul trampolino, assicurarsi che non ci siano persone, animali oppure oggetti sotto di esso e che non ci siano oggetti appoggiati sul trampolino.
- ATTENZIONE! Il trampolino deve essere montato da un adulto secondo le istruzioni di montaggio ed essere testato da un adulto prima del primo utilizzo.
- ATTENZIONE! Prima di saltare chiudere sempre la cerniera della rete di accesso al trampolino.

- Assicurarsi che le chiusure in velcro siano correttamente sigillate durante l'utilizzo del trampolino.
- ATTENZIONE! Utilizzare senza scarpe.
- ATTENZIONE! Saltare sempre al centro del tappeto elastico.
- È richiesta la supervisione di un adulto.
- ATTENZIONE! Limitare la durata dell'uso ininterrotto (fare regolarmente delle pause).
- ATTENZIONE! In condizioni di forte vento, mettere il trampolino in sicurezza e non utilizzarlo.
- Non interrare il trampolino.
- Installare il trampolino su una superficie piana ad una distanza minima di 2,5 m da edifici o ostacoli, come ad esempio recinzioni, garage, abitazioni, rami sporgenti, fili per stendere il bucato o linee elettriche. NON posizionare oggetti appuntiti o taglienti nelle vicinanze del trampolino.
- Il trampolino non deve essere installato su cemento, asfalto o altre superfici dure. Non installare il trampolino vicino ad attrezzature interferenti (ad es. piscine, altalene, scivoli, strutture per arrampicarsi).
- Si raccomanda di sostituire la rete ogni 2 anni.
- Non utilizzare il trampolino sotto l'effetto di alcol o farmaci.
- ATTENZIONE! Non tentare di eseguire salti pericolosi come capriole in aria, al fine di evitare traumi dovuti ad atterraggi di testa o di collo. Sussiste il rischio di lesioni gravi!
- Il prodotto NON DEVE ESSERE IN ALCUN CASO utilizzato in presenza di difetti o malfunzionamenti. Utilizzare il prodotto solo se si trova in condizioni tecnicamente perfette.
- Togliere gioielli, orologi, occhiali, fermagli per capelli ecc. prima di salire sul trampolino e svuotare le tasche.
- ATTENZIONE! Tenere lontano dal fuoco, pericolo di incendio!
- Il trampolino deve essere utilizzato sempre in un'area ben illuminata.
- È richiesto uno spazio libero verso l'alto di circa 9,5 m. È necessario lasciare in orizzontale un adeguato spazio libero da oggetti e possibili fonti di pericolo come cavi elettrici, rami, attrezzature da gioco, piscine e recinzioni.

2.2 ISTRUZIONI DI SICUREZZA PER TRAMPOLINI

- È necessario rispettare le istruzioni di sicurezza del trampolino. Durante l'utilizzo del trampolino esiste il rischio di lesioni gravi, inclusi danni permanenti come paraplegia o addirittura la morte.
- Anche l'atterraggio sul tappeto elastico può provocare lesioni, in particolare alla schiena, al collo o alla testa. Salti mortali e capriole dovrebbero essere evitati se non si dispone delle conoscenze necessarie. Fondamentalmente sul trampolino può stare solo un saltatore alla volta
- Né i nostri produttori né i nostri fornitori saranno responsabili in alcun modo per eventuali danni consequenziali diretti, indiretti o speciali causati o in connessione con l'uso.
- Ciò vale anche per danni patrimoniali dovuti a furto, perdita di proprietà, mancato guadagno e profitto, perdita di godimento dell'apparecchio stesso, costi di installazione, smaltimento, danni causati da influssi ambientali e atmosferici e qualsiasi altro tipo di danno consequenziale.
- Eventuali errori di produzione evidenti devono essere segnalati immediatamente al rivenditore e l'ulteriore utilizzo deve essere interrotto immediatamente.
- Durante i salti non si devono indossare indumenti con ganci o parti che potrebbero impigliarsi o rimanere incastrate nel tappeto elastico.
- In caso di tempeste o vento forte il trampolino deve essere assicurato per evitare che sia trascinato via. Ciò richiede 3 ancoraggi per posizione.

- Evitare di trasportare il trampolino assemblato poiché potrebbe deformarsi sotto la tensione delle molle. Tuttavia, se ciò fosse necessario, tenere presente le seguenti informazioni:
- Durante il trasporto, almeno 4 persone dovrebbero essere distribuite uniformemente attorno al trampolino per sollevare il telaio.
- Il trampolino deve essere trasportato orizzontalmente.
- È responsabilità del proprietario garantire che tutti gli utenti del trampolino siano a conoscenza di tutte le avvertenze e istruzioni di sicurezza.

2.3 ISTRUZIONI DI SICUREZZA PER I BAMBINI

- Avvertenza! I trampolini con un'altezza superiore a 51 cm non sono adatti a bambini di età inferiore a 36 mesi.
- Tenere i bambini piccoli lontani da questo prodotto. Dovrebbe essere conservato fuori dalla portata dei bambini e degli animali domestici
- Non lasciare mai i bambini incustoditi durante l'utilizzo del prodotto.

2.4 NOTE RELATIVE ALL'INSTALLAZIONE

- Il montaggio del prodotto deve essere effettuato con attenzione
- Leggere attentamente le fasi di montaggio
- Controllare l'elenco delle parti per assicurarsi che siano tutte presenti
- Assicurarsi di disporre di un ambiente di lavoro privo di rischi, ad es. non lasciare attrezzi in giro
- Dopo aver montato il prodotto secondo il manuale di istruzioni, assicurarsi che tutte le viti, i bulloni e i dadi siano installati e serrati correttamente e che i tubi del telaio si incastrino correttamente.
- È richiesto uno spazio libero di 9,5 m. È necessario lasciare in orizzontale un adeguato spazio libero da oggetti e possibili fonti di pericolo come cavi elettrici, rami, piscine e recinzioni.
- Il trampolino deve essere posizionato su una superficie dura e piana.
- Il trampolino deve essere utilizzato sempre in un'area ben illuminata.
- Non deve esserci nulla sotto il trampolino.
- Non installare il trampolino vicino ad altre attrezzature e strutture ricreative.
- Utilizzare sempre i guanti durante l'installazione e lo smontaggio
- È importante assicurarsi che le chiusure in velcro siano chiuse correttamente quando si utilizza il trampolino.
- Controlli e manutenzioni regolari contribuiscono alla longevità e alla sicurezza dell'articolo. Controllare le molle ogni due mesi e dopo l'inverno per eventuali segni di ruggine e usura. In caso di ruggine o altra usura, le parti interessate devono essere sostituite immediatamente. La sicurezza non è più garantita e il trampolino non può essere utilizzato finché non viene sostituito.

3.0 UTILIZZO A NORMA

- Il prodotto è progettato per uso domestico e non è adatto per scopi medici o commerciali. Utilizzare solo all'aperto. Non apportare alcuna modifica al prodotto e utilizzare solo ricambi originali. Far eseguire le riparazioni solo in un'officina specializzata o da personale altrettanto qualificato: riparazioni improprie possono comportare rischi significativi per l'utente. Utilizzare questo prodotto solo per gli scopi descritti nel manuale dell'utente
- Qualsiasi modifica al prodotto può influire negativamente sulla sicurezza e invalidare la garanzia.

Solo per uso domestico e non adatto a un utilizzo commerciale.

4.0 INDICAZIONI PER L'APERTURA DELL'IMBALLAGGIO

Aprire il cartone di imballaggio ed estrarre il prodotto. Dopo aver disimballato il prodotto, verificare che sia completo e non presenti danni. Reclami tardivi non potranno essere accettati.
Questo prodotto è soggetto a rigidi controlli e rispetta le norme definite nelle direttive UE, che ci permettono di offrire un prodotto rispettoso della salute e assolutamente non pericoloso. Tuttavia potrebbero sprigionarsi leggeri odori che non sono assolutamente nocivi per la salute. Si consiglia di montare l'articolo in un ambiente ben aerato. Dopo avere estratto il prodotto dall'imballaggio l'odore scomparirà in poco tempo.

5.0 UTILIZZO

Per il sorvegliante

- Applicare tutte le norme di sicurezza e familiarizzare con le informazioni contenute nel manuale dell'utente
- Tutti gli utenti del trampolino hanno bisogno di un sorvegliante, indipendentemente dall'età e dall'abilità del saltatore
- I bambini sotto i 6 anni possono utilizzare il trampolino solo sotto speciale supervisione.
- Utilizzare il trampolino solo se il tappeto elastico è pulito e asciutto. Sostituire immediatamente il tappeto elastico se usurato o danneggiato.
- Rimuovere gli oggetti che ostacolano il salto.
- Proteggere il trampolino dall'uso non autorizzato e senza controllore

Per il saltatore

- Non utilizzare il trampolino sotto l'effetto di alcol o farmaci.
- Imparare attentamente i salti e le posizioni del corpo di base prima di tentare salti difficili.
- Non appena i piedi entrano in contatto con il tappeto del trampolino, fermare il rimbalzo piegando le ginocchia.
- Questa tecnica dovrebbe essere praticata contemporaneamente alle altre tecniche di salto. L'abilità di ammortizzazione dovrebbe essere utilizzata ogni volta che si perde l'equilibrio durante un salto o quando si vuole semplicemente imparare i salti di base. Un salto controllato si verifica solo quando si atterra nello stesso punto da cui si salta. Se si perde l'equilibrio, piegare le ginocchia mentre si atterra. Ciò consente di ripristinare l'equilibrio.
- Saltare a turno e fare attenzione a chi salta.
- Non saltare per salire o scendere dal trampolino. Non utilizzare il trampolino come trampolino di lancio verso altri oggetti.
- Per ulteriori informazioni si prega di contattare un istruttore qualificato di trampolino

5.1 CATEGORIE DI INFORTUNI

Salti mortali (capriole)

- L'atterraggio sulla testa o sul collo, anche al centro del tappeto elastico, aumenta il rischio di frattura del collo e della schiena, che può portare alla paralisi e possibilmente alla morte. Ciò si può verificarsi se il saltatore commette un errore durante l'esecuzione di un salto in avanti o all'indietro. Non eseguire salti mortali sul trampolino.
- La probabilità di lesioni aumenta se più di una persona salta sul trampolino e perde il controllo del salto. I saltatori possono scontrarsi, cadere dal trampolino, cadere sulle o attraverso le molle o atterrare in modo errato sul tappeto elastico. Il saltatore con il peso più leggero è quello che

ha maggiori probabilità di infortunarsi.

Salire e scendere dal trampolino

- Il tappeto del trampolino si trova a circa 1 m dal suolo. Saltare dal trampolino a terra o su un'altra superficie piana può provocare lesioni.
  Saltare sul trampolino da un tetto, da una terrazza o da un altro oggetto in posizione elevata comporta il rischio di lesioni. I bambini piccoli hanno bisogno di aiuto per salire e scendere dal trampolino. Salire con attenzione sul trampolino e non salire o saltare direttamente sul supporto del telaio.

Colpire il telaio o le molle

- Colpire il telaio o cadere attraverso le molle mentre si salta o si sale e scende dal trampolino può provocare lesioni. Rimanere al centro mentre si salta. Assicurarsi che il rivestimento del telaio rimanga in posizione e copra il telaio. Il supporto del telaio non è adatto a sostenere il peso del saltatore.

Perdita del controllo

- I saltatori che perdono il controllo del salto potrebbero atterrare in modo errato sul tappeto elastico, sul telaio o sulle molle o cadere dal trampolino. Un salto controllato è quello in cui si atterra nello stesso punto da cui si salta. Prima di praticare una manovra di salto più difficile, quella precedente deve poter essere eseguita in modo impeccabile e con un controllo costante del salto. Se si tenta una manovra di salto che supera le attuali capacità, aumenta il rischio di perdita di controllo. Per completare il controllo del salto, piegare decisamente le ginocchia mentre si atterra.

Saltare sotto l'influenza di droghe o alcol

- La probabilità di lesioni aumenta se il saltatore ha consumato alcol o droghe. Queste sostanze indeboliscono il tempo di reazione, la capacità di giudizio, l'orientamento spaziale, la coordinazione e le capacità motorie dell'interessato.

Collisioni con oggetti:

- Se altre persone, animali o oggetti si trovano sotto il trampolino mentre ci salta sopra, aumenta il rischio di lesioni. Saltare sul trampolino mentre si tiene o si trasporta un oggetto aumenta la probabilità di lesioni. Se il trampolino è troppo vicino a linee elettriche aeree, rami di alberi o altri ostacoli, aumenta la probabilità di lesioni.

Scarsa manutenzione del trampolino

I saltatori possono ferirsi se il trampolino che stanno utilizzando è in cattive condizioni. Un tappeto elastico rotto, un telaio piegato, molle mancanti o supporti del telaio mancanti devono essere sostituiti prima che qualcuno possa saltare sul trampolino. Il trampolino deve essere controllato prima di ogni utilizzo.

Condizioni meteorologiche

In alcuni paesi, il trampolino può essere danneggiato dal carico di neve e dalle temperature molto basse durante il periodo invernale. Si consiglia di rimuovere la neve dal trampolino e di riporre il tappeto elastico e la rete di sicurezza all'interno.

5.2 METODI PER EVITARE INCIDENTI

Il ruolo del saltatore nella prevenzione di un incidente:

- La formazione dell'utente del trampolino è un must per la sicurezza. Gli utenti del trampolino devono prima imparare un salto basso e controllato e le posizioni e combinazioni di atterraggio di base prima di passare agli esercizi di salto avanzati. I saltatori devono sapere perché devono padroneggiare il salto prima di poter praticare altri movimenti. Un salto controllato avviene solo quando si atterra nello stesso punto da cui si salta.

6.0 ISTRUZIONI PER L'ESECUZIONE DI SALTI

	Salto di base (posizione di partenza) Posizionarsi al centro del tappeto elastico con i piedi divaricati all'altezza delle spalle. Mantenere le braccia lungo il corpo e lo sguardo sull'estremità del tappeto elastico. Iniziare a saltare dandosi un piccolo slancio con le braccia e controllare il salto con leggeri movimenti delle braccia. Cercare di atterrare mantenendo i piedi divaricati alla larghezza delle spalle.
	Salto sulle ginocchia Per prima cosa posizionarsi in ginocchio al centro del tappeto elastico. Mantenere la schiena dritta e lo sguardo sull'estremità del tappeto elastico. Darsi uno slancio con le braccia e saltare nella posizione di partenza. Ripetere questa posizione dopo aver effettuato un piccolo salto e lasciarsi riportare dal trampolino nuovamente nella posizione di partenza.
	Mani e ginocchia Per prima cosa posizionarsi come illustrato in figura. Mantenere la testa dritta e lo sguardo sull'estremità del tappeto elastico. Ripetere questa posizione dopo aver effettuato un piccolo salto e lasciarsi riportare dal trampolino nuovamente nella posizione di partenza.
	Pirouette Mezza pirouette: come nel salto di base. Nel punto più alto del salto ruotare di 180° sul proprio asse. Non perdere il controllo del salto e atterrare in piedi. Pirouette a 360°: come nel salto di base. Nel punto più alto del salto ruotare di 360° sul proprio asse. Non perdere il controllo del salto e atterrare in piedi.
	Salto con le ginocchia al petto Come nel salto di base. Nel punto più alto del salto avvicinare brevemente le ginocchia al petto, afferrarle con le braccia, quindi stendere nuovamente le gambe.
	Salto carpiato Come nel salto di base. Nel punto più alto del salto tirare le gambe verso il petto senza piegare le ginocchia.

	Salto ad angelo Come nel salto di base. Nel punto più alto del salto inarcare leggermente la schiena, allargare in alto le braccia e alzare brevemente lo sguardo verso il cielo.
	Salto straddle Come nel salto carpiato. Qui tuttavia le gambe sono divaricate e le mani toccano le dita dei piedi.

7.0 ISTRUZIONI DI CURA E MANUTENZIONE

Esaminare tutti i componenti per verificare eventuali segni di usura. Se si riscontrano difetti, non utilizzare il prodotto. Far sostituire i componenti difettosi da personale qualificato e utilizzare solo pezzi di ricambio originali, in conformità con le disposizioni del produttore. Il prodotto, in mancanza di assistenza e manutenzione, può danneggiarsi. Potrebbero verificarsi situazioni di pericolo. Una manutenzione effettuata regolarmente contribuisce alla sicurezza del prodotto e ne aumenta la durata.
Per la pulizia del prodotto utilizzare un panno inumidito. Non utilizzare detergenti contenenti solventi o detersivi, ad es. candeggina, in quanto possono danneggiare il prodotto.

Controllare regolarmente il fissaggio delle viti e, se necessario, serrarle maggiormente. Le viti allentate compromettono la sicurezza e potrebbero causare lesioni.

Eseguire regolarmente e ad ogni inizio di stagione il controllo e la manutenzione dei componenti principali (telaio, sospensioni, tappeto elastico, imbottitura e rete di sicurezza). Si raccomanda di sostituire la rete di sicurezza ogni 2 anni. La mancata esecuzione di controlli periodici può comportare seri pericoli nell'uso del trampolino.

Verificare che tutti le giunzioni sottoposte a tensione elastica siano intatte e non si allentino durante l'uso dell'attrezzo.

Si raccomanda di proteggere il trampolino dal vento (per esempio utilizzando picchetti in acciaio per l'ancoraggio al terreno o pesi come sacchi di sabbia o serbatoi d'acqua) e di rimuovere i componenti più sensibili all'azione del vento, come la rete di sicurezza e il tappeto elastico.

In alcune aree geografiche, nevicate e temperature invernali rigide possono danneggiare il trampolino. Si consiglia di conservare il trampolino in un luogo fresco, asciutto e al riparo dalle intemperie. A tal fine è possibile utilizzare il cartone originale. Ingrassare o oliare leggermente tutti i connettori prima dello stoccaggio per proteggerli dall'usura.

Se non si utilizza il trampolino, proteggerlo da usi non autorizzati e rimuovere la scaletta al fine di evitare l'accesso senza sorveglianza da parte di bambini.

8.0 DATI TECNICI

Numero articolo	107842	991476	991477	991478
Numero del modello	DBTP183-3W	DBTP305-4W	DBTP366-6W	DBTP427-6W
Altezza complessiva	201 cm	240 cm	266 cm	269 cm
Altezza telaio	49 cm	60 cm	86 cm	89 cm
Dimensioni	Ø 183 cm	Ø 305 cm	Ø 366 cm	Ø 426 cm
Capacità di carico max	50 kg	150 kg	150 kg	150 kg

9.0 SMALTIMENTO

Al termine del lungo ciclo di vita dell'articolo provvedere al corretto smaltimento delle preziose materie prime per permetterne il regolare riciclaggio. In caso di dubbi rivolgersi ai centri di raccolta e smaltimento presenti nella propria zona.

MANUAL DE INSTRUCCIONES

Apreciada clienta, apreciado cliente:

Muchas gracias por elegir nuestro producto. Sin duda, ha hecho una buena elección al comprar uno de los artículos de nuestra marca. Para cumplir el alto nivel de calidad deseado, nuestros productos se someten a inspecciones periódicas y, lógicamente, siempre cumplen con los elevados requisitos de la Unión Europea.

ÍNDICE

1.0 SÍMBOLOS 59
2.0 INDICACIONES DE SEGURIDAD 60
2.1 INDICACIONES GENERALES DE SEGURIDAD 60
2.2 INDICACIONES DE SEGURIDAD PARA CAMAS ELÁSTICAS 61
2.3 INDICACIONES DE SEGURIDAD PARA NIÑOS 62
2.4 INFORMACIÓN PARA EL MONTAJE 62
3.0 USO PREVISTO 63
4.0 INSTRUCCIONES DE DESEMBALAJE 63
5.0 USO 63
5.1 CATEGORÍAS DE ACCIDENTES 64
5.2 MÉTODOS DE PREVENCIÓN DE ACCIDENTES 65
6.0 INSTRUCCIONES PARA EL EJERCICIO 65
7.0 INDICACIONES DE MANTENIMIENTO Y CUIDADO 66
8.0 DATOS TÉCNICOS 67
9.0 ELIMINACIÓN 67

1.0 SÍMBOLOS

LEA ESTE MANUAL DE INSTRUCCIONES DETENIDAMENTE, YA QUE CONTIENE INFORMACIÓN IMPORTANTE. ¡CONSÉRVELO PARA FUTURAS CONSULTAS!

Antes de usar el producto por primera vez, lea detenidamente este manual de instrucciones. Consérvelo para poder consultarlo en un futuro. En caso de que, en algún momento, entregara este producto a un tercero, no olvide proporcionarle también este manual de instrucciones.

¡ATENCIÓN! ¡RIESGO POTENCIAL!

Siga las indicaciones de seguridad y las instrucciones de montaje para prevenir riesgos de lesiones o daños en el producto.

¡RIESGO DE ASFIXIA!

¡Mantenga las piezas pequeñas y los materiales de embalaje fuera del alcance de los niños!

MODIFICACIONES DEL PRODUCTO

¡No haga modificaciones en este producto bajo ningún pretexto! Cualquier modificación anulará la garantía y podría hacer que el producto se vuelva inseguro o, en el peor de los casos, incluso peligroso.

CERTIFICACIÓN DE CONFORMIDAD

Este producto cumple con los requisitos de las directrices europeas, nacionales y del Reino Unido aplicables. Se ha acreditado la conformidad. Las declaraciones y los documentos correspondientes están en poder del fabricante.

INDICACIONES EN EL PRODUCTO

No retire los símbolos de seguridad o las eventuales indicaciones adheridas al producto. Asegúrese de que las pegatinas y etiquetas se mantengan legibles.

	¡No utilizar en caso de embarazo!		¡No saltar varias personas al mismo tiempo!
	¡No realizar saltos mortales y vuelcos!		¡No utilizar en caso de hipertensión!
	¡Utilizar únicamente sin zapatos!		¡No fumar!
	¡Retire todos los elementos puntiagudos y filosos durante el uso!		No apto para niños menores de 3 años.

2.0 INDICACIONES DE SEGURIDAD

2.1 INDICACIONES GENERALES DE SEGURIDAD

- No retire las etiquetas o símbolos de advertencia del producto.
- Recomendamos un mínimo de 2 personas para el montaje.
- **¡ATENCIÓN!** Mantenga a los niños pequeños alejados durante el montaje: ¡peligro de lesiones!
- **¡ATENCIÓN!** Apta únicamente para el uso en exteriores.
- **¡ATENCIÓN!** La cama elástica no debe ser utilizada por varias personas al mismo tiempo. ¡Riesgo de colisión!
- No utilice la cama elástica si la lona para saltar se encuentra mojada.
- No salte a la cama elástica desde objetos elevados, como sillas o escaleras.
- Nunca salte ni se coloque sobre la cubierta de los resortes.
- Tenga cuidado al subir y bajar.
- No salte para bajar de la cama elástica.
- No coma ni mastique chicle o productos similares mientras está saltando.
- **¡ATENCIÓN!** Antes de comenzar a saltar, vacíe sus bolsillos y libere sus manos.
- Antes de subirse, asegúrese de que no haya personas, animales u objetos debajo de la cama elástica, y de que tampoco haya nada sobre ella.
- **¡ATENCIÓN!** La cama elástica debe ser montada por un adulto de acuerdo con el manual de instrucciones y debe ser revisada antes del primer uso.

- ¡ATENCIÓN! Antes de saltar, cierre la cremallera de entrada.
- Asegúrese de que los cierres adhesivos estén cerrados de forma correcta al usar la cama elástica.
- ¡ATENCIÓN! No utilizar con zapatos.
- ¡ATENCIÓN! Saltar siempre en el centro de la lona de salto.
- Se requiere la supervisión de un adulto.
- ¡ATENCIÓN! Limitar la duración del uso ininterrumpido (hacer pausas frecuentes).
- ¡ATENCIÓN! En situaciones de mucho viento, asegurar la cama elástica y no utilizarla.
- No hunda la cama elástica en el suelo.
- Coloque la cama elástica sobre una superficie plana respetando una distancia mínima de 2,5 m con respecto a edificaciones u obstáculos, como, por ejemplo, cercos, garajes, casas, ramas suspendidas, tendederos o cables eléctricos. No coloque NINGÚN elemento filoso o puntiagudo cerca del equipo.
- La cama elástica no debe colocarse sobre hormigón, asfalto o cualquier otra superficie dura. Procure que no haya elementos que interfieran (por ejemplo, piscinas infantiles, columpios, toboganes, juegos para trepar) en las inmediaciones.
- La red debe sustituirse cada 2 años.
- No utilice la cama elástica bajo la influencia de alcohol o medicamentos.
- ¡ATENCIÓN! No intente realizar saltos peligrosos, como saltos mortales, para evitar el riesgo de caer con la cabeza o el cuello. ¡Existe el riesgo de sufrir lesiones graves!
- Este aparato no debe utilizarse DE NINGUNA MANERA si presenta defectos o fallos de funcionamiento. Utilícelo únicamente si se encuentra en un estado técnico impecable.
- Antes de subirse a la cama elástica, quítese alhajas, relojes, gafas, pasadores para el pelo, etc. y vacíe sus bolsillos.
- ¡ATENCIÓN! Mantener alejada del fuego. ¡Riesgo de incendio!
- La cama elástica debe utilizarse en zonas que cuenten con la iluminación adecuada.
- Es necesario mantener un espacio libre hacia arriba de al menos 9,5 m. Debe mantenerse una distancia horizontal adecuada con respecto a otros elementos y posibles fuentes de peligro, como cables eléctricos, ramas de árboles, juegos infantiles, piscinas y cercos.

2.2 INDICACIONES DE SEGURIDAD PARA CAMAS ELÁSTICAS

- Respete las indicaciones de seguridad de la cama elástica. Al utilizar la cama elástica existe el riesgo de sufrir lesiones graves, incluidos daños permanentes como la paraplejia o incluso la muerte.
- Incluso aterrizar sobre la lona de salto puede causar lesiones, especialmente en la espalda, el cuello o la cabeza. No realice saltos mortales y vuelcos si no cuenta con experiencia previa. En principio, solo puede haber una persona saltando en la cama elástica
- Ni nuestros fabricantes ni nuestros proveedores son responsables de ninguna manera de los daños directos, indirectos o especiales causados por o en relación con el uso de la cama elástica.
- Esto se aplica también a las pérdidas económicas por robo, pérdida de propiedad, pérdida de ingresos y beneficios, pérdida de disfrute del objeto en sí, costes de instalación, eliminación, daños por influencias ambientales y meteorológicas, así como otro tipo de daños derivados.
- Si detecta defectos de fabricación, informe inmediatamente al proveedor e interrumpa el uso.
- Para saltar, no utilice prendas con ganchos o partes que puedan engancharse o quedar atrapadas en la lona de salto.

- En caso de tormenta o vientos fuertes, asegure la cama elástica para evitar que salga volando. Para ello, necesita 3 anclajes.
- Evite transportar la cama elástica armada, ya que podría deformarse debido a la tensión de los muelles. No obstante, en caso necesario, tenga en cuenta las siguientes indicaciones:
- Para el transporte, deben distribuirse al menos 4 personas de manera uniforme alrededor de la cama elástica para poder levantar la estructura.
- La cama elástica debe transportarse en posición horizontal.
- Es responsabilidad del propietario asegurarse de que todas las personas que usen la cama elástica conozcan las advertencias e indicaciones de seguridad.

2.3 INDICACIONES DE SEGURIDAD PARA NIÑOS

- ¡Advertencia! Las camas elásticas con una altura superior a 51 cm no son adecuadas para niños menores de 36 meses.
- Mantenga a los niños pequeños lejos de este producto. Guárdelo en un lugar inaccesible para los niños y las mascotas
- No deje a los niños sin supervisión durante el uso del producto.

2.4 INFORMACIÓN PARA EL MONTAJE

- El producto debe montarse con cuidado
- Lea detenidamente los pasos de montaje
- Asegúrese de contar con todas las piezas indicadas en la lista de piezas
- Procure que el entorno de trabajo esté libre de riesgos, por ejemplo, no deje herramientas en los alrededores
- Después de montar el producto de acuerdo con el manual de instrucciones, asegúrese de que todos los tornillos, pernos y tuercas estén bien colocados y ajustados y de que los tubos de la estructura estén correctamente encajados.
- Es necesario mantener un espacio libre de 9,5 m. Debe mantenerse una distancia horizontal adecuada con respecto a otros elementos y posibles fuentes de peligro, como cables eléctricos, ramas de árboles, piscinas y cercos.
- Monte la cama elástica sobre una superficie estable y nivelada.
- La cama elástica debe utilizarse en zonas que cuenten con la iluminación adecuada.
- No debe haber nada debajo de la cama elástica.
- No instale la cama elástica cerca de otros equipos de ocio y estructuras.
- Utilice guantes para montar y desmontar la cama elástica
- Asegúrese de que los cierres adhesivos estén cerrados de forma correcta al usar la cama elástica.
- Los controles y el mantenimiento regular contribuyen a la durabilidad y la seguridad del producto. Verifique los muelles cada dos meses y después del almacenamiento invernal para detectar posibles signos de óxido y desgaste. En caso de detectar signos de óxido o desgaste, sustituya las piezas afectadas de inmediato. La seguridad ya no está garantizada y la cama elástica no debe utilizarse hasta que se hayan sustituido las piezas.

3.0 USO PREVISTO

- El producto está diseñado para el uso doméstico y no es adecuado para fines médicos o comerciales. Solo para uso en exteriores. No realice modificaciones en el producto y utilice únicamente piezas de repuesto originales. Encargue las reparaciones únicamente a talleres especializados o personas cualificadas. Las reparaciones inadecuadas pueden suponer un peligro considerable para el usuario. Utilice el producto exclusivamente para los fines descritos en el manual de instrucciones
- Cualquier modificación realizada en el producto puede repercutir negativamente en la seguridad y conducir a la anulación de la garantía.

Solo para uso doméstico y no comercial.

4.0 INSTRUCCIONES DE DESEMBALAJE

Abra la caja y saque el producto. A continuación, asegúrese de que el producto no presente daños y esté completo. No se aceptarán reclamaciones posteriores.
Este producto está sujeto a estrictas pruebas y normas de acuerdo con las directivas de la UE para que podamos ofrecerle un producto absolutamente inofensivo para su salud. No obstante, pueden aparecer ligeros olores, que, sin embargo, no suponen ningún peligro para su salud. Se recomienda montar el artículo en un entorno que esté bien ventilado. Después de sacar el producto de su embalaje, el olor desaparecerá rápidamente.

5.0 USO

Para la persona encargada de la supervisión:

- Haga cumplir todas las normas de seguridad y asegúrese de conocer la información contenida en el manual del usuario
- Todos los usuarios de la cama elástica requieren la presencia de una persona responsable de la supervisión, sin perjuicio de su edad y habilidad
- Los niños menores de 6 años deben utilizar la cama elástica bajo supervisión especial.
- Utilice la cama elástica solo si la lona de salto está limpia y seca. Si la lona de salto presenta signos de desgaste o daños, sustitúyala de inmediato.
- Retire los objetos que estorben al saltador.
- Asegure la cama elástica contra el uso no autorizado y sin supervisión

Para el saltador:

- No utilice la cama elástica bajo la influencia de alcohol o drogas (incluidos medicamentos)
- Antes de intentar saltos difíciles, aprenda bien las posiciones básicas de salto y del cuerpo.
- Detenga el rebote doblando las rodillas cuando sus pies entren en contacto con la lona de la cama elástica.
- Practique esta técnica junto con las demás técnicas de salto. Utilice esta técnica de amortiguación siempre que pierda el equilibrio durante un salto o si simplemente desea aprender los saltos básicos. Se considera que un salto es controlado cuando aterriza en el mismo punto desde el que saltó. En caso de perder el equilibrio, doble las rodillas al aterrizar. Esto le permite recobrar el equilibrio.
- Salte por turnos y tenga cuidado con la persona que está saltando.
- No salte para subir o bajar de la cama elástica. No utilice la cama elástica como plataforma de salto hacia otros objetos.
- Para más información, contacte con un instructor cualificado

5.1 CATEGORÍAS DE ACCIDENTES

Saltos mortales (vuelcos)

- Aterrizar sobre la cabeza o el cuello, incluso en el centro de la lona de la cama elástica, aumenta el riesgo de sufrir fracturas de cuello y columna, lo cual puede provocar parálisis y, en determinadas circunstancias, la muerte. Esto puede ocurrir si el saltador comete un error durante un salto mortal hacia adelante o hacia atrás. No realice saltos mortales en la cama elástica.
- La probabilidad de sufrir daños aumenta cuando hay más de una persona saltando en la cama elástica y pierde el control sobre su salto. Los saltadores pueden chocar entre sí, caer de la cama elástica, caer sobre o a través de los muelles o aterrizar de forma incorrecta sobre la lona de salto. El saltador con menos peso es el que tiene más probabilidades de lesionarse.

Subida y bajada de la cama elástica:

- La lona de la cama elástica se encuentra aproximadamente a 1 m sobre el suelo. Saltar desde la cama elástica al suelo u otras superficies planas puede provocar lesiones. Saltar a la cama elástica desde el tejado de una casa, una terraza u otros objetos elevados conlleva riesgos de lesiones. Los niños pequeños necesitan ayuda para subir y bajar de la cama elástica. Suba con cuidado a la cama elástica y no pise ni salte directamente sobre la protección de la estructura.

Golpes contra la estructura o los muelles:

- Golpear la estructura o caer a través de los muelles al saltar o al subir y bajar de la cama elástica puede provocar lesiones. Manténgase en el centro al saltar. Asegúrese de que la protección de la estructura permanezca en su sitio y cubra la estructura. La protección de la estructura no está diseñada para soportar el peso del saltador.

Pérdida de control:

- Si se pierde el control sobre el salto, las personas pueden caer de forma incorrecta sobre la lona de salto, la estructura o los muelles o caerse de la cama elástica. Un salto controlado es aquel en el que se aterriza en el mismo punto desde el que se saltó. Antes de practicar un salto más difícil, debe poder realizar lo anterior correctamente y con un control permanente sobre el salto. Al intentar realizar un salto que supera la capacidad de salto actual, aumenta el riesgo de perder el control. Para finalizar el salto de forma controlada, doble las rodillas al aterrizar.

Bajo los efectos de las drogas o el alcohol:

- La probabilidad de sufrir lesiones aumenta si el saltador ha consumido alcohol o drogas. Estas sustancias disminuyen el tiempo de reacción, el juicio, la orientación en el espacio, la coordinación y la motricidad de la persona afectada.

Choque con objetos:

- Si, mientras salta en la cama elástica, hay otras personas, animales u objetos debajo de ella, aumenta el riesgo de sufrir lesiones. Saltar en la cama elástica mientras sostiene o transporta un objeto aumenta la probabilidad de sufrir lesiones. Si la cama elástica está demasiado cerca de cables eléctricos suspendidos, ramas de árboles u otros obstáculos, aumenta la probabilidad de sufrir lesiones.

Mal mantenimiento de la cama elástica:
Si la cama elástica está en mal estado, los saltadores pueden sufrir lesiones. Por eso, si la lona de salto está rasgada, la estructura está doblada, faltan muelles o no está colocada la protección de la estructura, no se podrá saltar en la cama elástica hasta que estos inconvenientes se solucionen. Revise la cama elástica antes de cada uso.

Condiciones meteorológicas:
En determinados países, la cama elástica puede sufrir daños a causa de la nieve y las temperaturas muy bajas durante el periodo invernal. Se recomienda retirar la nieve de la cama elástica y guardar la lona de salto y la red de seguridad en un lugar cerrado.

5.2 MÉTODOS DE PREVENCIÓN DE ACCIDENTES

El rol del saltador en la prevención de accidentes:

- Es imprescindible instruir al usuario de la cama elástica para garantizar la seguridad. Los usuarios de la cama elástica deben aprender primero a realizar saltos bajos controlados y las posiciones y combinaciones básicas de aterrizaje antes de pasar a saltos más avanzados. Los saltadores deben ser conscientes de la necesidad de controlar su salto antes de practicar otros movimientos. Se considera que un salto es controlado cuando aterriza en el mismo punto desde el que saltó.

6.0 INSTRUCCIONES PARA EL EJERCICIO

	Salto básico (posición de inicio) Ubíquese en el centro de la lona de salto con los pies separados a la anchura de los hombros. Coloque los brazos a los lados del cuerpo mirando hacia el extremo de la lona de salto. Para saltar, tome un ligero impulso con los brazos y controle el salto moviendo levemente los brazos. Al caer, intente mantener los pies separados a la anchura de los hombros.
	Salto de rodillas En primer lugar, colóquese de rodillas en el centro de la lona de salto. Mantenga la espalda recta y la mirada en el extremo de la lona de salto. Tome impulso con los brazos y salte a la posición de inicio. Repita esta posición tras un salto ligero y deje que la cama elástica vuelva a llevarle a la posición inicial.
	Manos y rodillas En primer lugar, colóquese en la posición que se muestra en la imagen. Mantenga la cabeza levantada y la mirada en el extremo de la lona de salto. Repita esta posición tras un salto ligero y deje que la cama elástica vuelva a llevarle a la posición inicial.
	Pirueta Media pirueta: Igual que el salto básico. Al alcanzar el punto más alto, gire 180° sobre su propio eje. No pierda el control y caiga de pie. Pirueta de 360°: Igual que el salto básico. Al alcanzar el punto más alto, gire 360° sobre su propio eje. No pierda el control y caiga de pie.

	Salto en cuclillas Igual que el salto básico. Al alcanzar el punto más alto, lleve sus rodillas al pecho, cójalas con los brazos y vuelva a extender las piernas.
	Salto de carpa cerrada Igual que el salto básico. Al alcanzar el punto más alto, eleve sus piernas hacia el pecho, manteniendo las rodillas extendidas.
	Salto del ángel Igual que el salto básico. Al alcanzar el punto más alto, curve ligeramente la espalda hacia atrás y mire brevemente hacia el cielo.
	Salto de carpa abierta Igual que el salto de carpa cerrada. Sin embargo, en este salto las piernas permanecen abiertas y debe tocarse los dedos de los pies.

7.0 INDICACIONES DE MANTENIMIENTO Y CUIDADO

Revise todos los componentes para verificar que no estén deteriorados. Si constata algún daño, no siga usando el producto. Encargue a un especialista la sustitución de las piezas por piezas de recambio originales, respetando las indicaciones del fabricante. En caso de mantenimiento o cuidado incorrecto, el producto puede dañarse. Se pueden generar situaciones peligrosas. Un mantenimiento regular contribuye a la seguridad del producto y prolonga su vida útil.
Para limpiarla, utilice un paño húmedo. No utilice productos o agentes de limpieza que contengan disolventes, como, por ejemplo, lejía, dado que pueden dañar el producto.

Compruebe con regularidad que todas las uniones de tornillos estén firmes y, eventualmente, vuelva a ajustarlas. Las uniones de tornillos desajustadas afectan negativamente la seguridad y generan riesgo de lesiones.

Asegúrese de controlar y mantener las partes principales (estructura, sistema de suspensión, lona, acolchado y red de seguridad) al inicio de cada temporada y también en intervalos regulares. La red de seguridad debe sustituirse cada 2 años. Si no realiza estos controles, el uso de la cama elástica podría resultar peligroso.

Verifique que todas las articulaciones bajo presión del muelle sigan intactas y no puedan aflojarse mientras juega.

Las camas elásticas deben protegerse contra el viento (por ejemplo, postes de acero en el suelo o cargas como un saco de arena o una bolsa de agua) y/o deben retirarse los elementos que captan el viento, como la red de seguridad y la lona de salto.

En algunos países, la gran cantidad de nieve y las temperaturas bajas en invierno pueden dañar la cama elástica. Se recomienda guardar la cama elástica en un lugar seco, fresco y protegido de la intemperie. Para ello, puede utilizar el embalaje original. Engrase o lubrique ligeramente todos los conectores para protegerlos antes de guardarlos.

Cuando no utilice la cama elástica, protéjala del uso no autorizado y retire la escalera para evitar el acceso no supervisado de los niños.

8.0 DATOS TÉCNICOS

Número de artículo	107842	991476	991477	991478
Número de modelo	DBTP183-3W	DBTP305-4W	DBTP366-6W	DBTP427-6W
Altura total	201 cm	240 cm	266 cm	269 cm
Altura de la estructura	49 cm	60 cm	86 cm	89 cm
Dimensiones	Ø 183 cm	Ø 305 cm	Ø 366 cm	Ø 426 cm
Peso máx. soportado	50 kg	150 kg	150 kg	150 kg

9.0 ELIMINACIÓN

Al final de la larga vida útil de su artículo, deseche las materias primas valiosas de una manera adecuada para que se puedan reciclar según corresponda. En caso de duda sobre la mejor manera de proceder, consulte a las empresas de gestión de residuos o a los centros de reciclaje locales.

GEBRUIKSAANWIJZING

Beste klant,

Hartelijk dank dat u een product van ons bedrijf heeft gekozen; u heeft met de aankoop van een van onze merkproducten een goede keuze gemaakt. Om aan de gewenste hoge kwaliteitsstandaard te voldoen, worden onze artikelen regelmatig gecontroleerd en voldoen ze uiteraard altijd aan de hoge eisen van de Europese Unie.

INHOUDSOPGAVE

1.0 SYMBOLEN 68
2.0 VEILIGHEIDSINSTRUCTIES 69
2.1 ALGEMENE VEILIGHEIDSINSTRUCTIES 69
2.2 VEILIGHEIDSVOORSCHRIFTEN VOOR DE TRAMPOLINE 70
2.3 VEILIGHEIDSVOORSCHRIFTEN VOOR KINDEREN 71
2.4 AANWIJZINGEN VOOR DE MONTAGE 71
3.0 BEOOGD GEBRUIK 71
4.0 UITPAKINSTRUCTIES 72
5.0 GEBRUIK 72
5.1 ONGEVALSCATEGORIEËN 72
5.2 METHODEN VAN ONGEVALLENPREVENTIE 74
6.0 OEFENINSTRUCTIES 74
7.0 ONDERHOUDS- EN VERZORGINGSINSTRUCTIES 75
8.0 TECHNISCHE GEGEVENS 76
9.0 VERWIJDERING 76

1.0 SYMBOLEN

GEBRUIKSAANWIJZING LEZEN. BELANGRIJKE INSTRUCTIES. VOOR TOEKOMSTIG GEBRUIK BEWAREN!

Lees voor het eerste gebruik de hele gebruiksaanwijzing zorgvuldig door. Bewaar deze gebruiksaanwijzing voor toekomstig gebruik. Mocht u het product ooit doorgeven, zorg er dan voor dat u deze gebruiksaanwijzing ook doorgeeft.

LET OP! POTENTIEEL GEVAAR!

Volg de veiligheids- en montage-instructies om het risico op verwondingen of schade aan het product te voorkomen.

VERSTIKKINGSGEVAAR!

Houd kleine onderdelen en verpakkingsmateriaal uit de buurt van kinderen!

WIJZIGINGEN AAN HET PRODUCT

Breng nooit wijzigingen aan het product aan! Door wijzigingen vervalt de garantie en kan het product onveilig of in het ergste geval zelfs gevaarlijk worden.

CONFORMITEITSVERKLARING

Dit product voldoet aan de eisen van de toepasselijke Europese, nationale en Britse richtlijnen. Conformiteit is aangetoond. Overeenkomstige verklaringen en documenten zijn bij de fabrikant opgeslagen.

OPMERKINGEN OVER HET PRODUCT

Verwijder geen veiligheidstekens of aanwijzingen van het product. Houd de stickers en etiketten in een leesbare staat.

	Niet tijdens zwangerschap gebruiken!		Niet met meerdere personen tegelijk op de trampoline!
	Geen salto's of overslagen!		Niet gebruiken bij hoge bloeddruk!
	Alleen zonder schoenen gebruiken!		Niet roken!
	Voor het gebruik, alle puntige en scherpe voorwerpen verwijderen!		Niet geschikt voor kinderen jonger dan 3 jaar.

2.0 VEILIGHEIDSINSTRUCTIES

2.1 ALGEMENE VEILIGHEIDSINSTRUCTIES

- Waarschuwingsstickers of gegevensplaatjes mogen niet van het product worden verwijderd.
- Wij adviseren om het product met minimaal twee personen te monteren.
- LET OP! Houd kleine kinderen tijdens de montage uit de buurt; gevaar voor letsel!
- LET OP! Alleen voor gebruik buitenshuis.
- LET OP! De trampoline mag niet door meerdere personen tegelijk worden gebruikt, risico op botsingen!
- Gebruik de trampoline niet als de springmat nat is.
- Spring niet op de trampoline vanaf verhoogde voorwerpen zoals stoelen of ladders.
- Spring of klim nooit op de veerafdekking.
- Wees voorzichtig bij het op- en afstappen.
- Spring niet van de trampoline af.
- Niet eten en geen kauwgom of iets dergelijks kauwen tijdens het springen.
- LET OP! Zorg ervoor dat uw zakken en handen leeg zijn, alvorens te gaan springen.
- Controleer voordat u op de trampoline gaat of er zich geen mensen, dieren of voorwerpen onder de trampoline bevinden en of er zich geen voorwerpen op de trampoline bevinden.
- LET OP! De trampoline moet door een volwassene volgens de montagehandleiding worden gemonteerd en vervolgens voor het eerste gebruik worden gecontroleerd.
- LET OP! Voor het springen altijd de rits van de instap sluiten.
- Vergewis u ervan dat de klittenbandsluitingen tijdens gebruik van de trampoline goed gesloten zijn.
- LET OP! Niet met schoenen betreden.
- LET OP! Altijd in het midden van de springmat springen.

- Toezicht van een volwassene is vereist.
- LET OP! Beperk de duur van ononderbroken gebruik (regelmatig pauzes invoegen).
- LET OP! Bij sterke wind, trampoline vastzetten en niet gebruiken.
- Trampoline niet in de bodem ingraven.
- Plaats de trampoline op een vlakke ondergrond op een minimale afstand van 2,5 m tot gebouwen of obstakels zoals hekken, garages, huizen, overhangende takken, waslijnen of stroomkabels. Plaats KEINE scherpe of puntige voorwerpen in de buurt van het toestel.
- De trampoline mag niet op beton, asfalt of vergelijkbare harde oppervlakken worden opgesteld. In de directe omgeving mogen zich geen storende installaties bevinden (bijv. kinderzwembaden, schommels, glijbanen, klimrekken).
- Het net moet iedere 2 jaar worden vervangen.
- Gebruik de trampoline niet onder invloed van alcohol of medicamenten.
- LET OP! Probeer geen gevaarlijke sprongen, zoals salto's, om het risico van een val op het hoofd of de nek te vermijden. Er bestaat risico op ernstig letsel!
- Dit toestel mag IN GEEN GEVAL gebruikt worden als het defecten vertoont of slecht functioneert. Gebruik het alleen als het in perfecte technische staat is.
- Verwijder sieraden, horloges, brillen, haarspeldjes, enz. en maak uw zakken leeg, voordat u de trampoline betreedt.
- LET OP! Uit de buurt van vuur houden, brandgevaar!
- De trampoline moet altijd in een goed verlichte ruimte worden gebruikt.
- Een vrije ruimte naar boven van minimaal 9,5 meter is vereist. Zorg voor voldoende horizontale afstand tot objecten en potentiële gevarenbronnen, zoals elektriciteitskabels, boomtakken, speeltoestellen, zwembaden en hekken.

2.2 VEILIGHEIDSVOORSCHRIFTEN VOOR DE TRAMPOLINE

- De veiligheidsvoorschriften voor de trampoline moeten in acht worden genomen. Bij het gebruik van de trampoline bestaat een risico op ernstig letsel, inclusief blijvende schade zoals verlamming of zelfs de dood.
- Zelfs landen op de springmat kan leiden tot letsel, vooral rug-, nek- of hoofdletsel. Vermijd salto’s en overslagen als u niet over de hiervoor vereiste kennis beschikt. Er mag altijd maar één springer op de trampoline zijn
- Onze fabrikanten en leveranciers zijn op generlei wijze verantwoordelijk of aansprakelijk voor directe, indirecte of bijzondere gevolgschade veroorzaakt door of in verband met het gebruik van de trampoline.
- Dit geldt ook voor financieel verlies door diefstal, verlies van eigendommen, gederfde inkomsten en winst, verlies van genot van het apparaat zelf, kosten voor installatie en verwijdering, schade door milieu- en weersinvloeden of enige andere vorm van gevolgschade.
- Herkenbare productiefouten moeten onmiddellijk aan de dealer worden gemeld en verder gebruik moet onmiddellijk worden gestaakt.
- Bij het springen mag geen kleding worden gedragen met haken of delen die in de springmat verstrikt kunnen raken.
- Bij storm of harde wind moet de trampoline worden vastgezet om wegwaaien te voorkomen. Hiervoor zijn 3 verankeringen nodig.
- Vervoer de trampoline niet in gemonteerde toestand, omdat deze zich kan vervormen onder de spanning van de veren. Mocht dit toch nodig zijn, neem dan de volgende instructies in acht:

- Tijdens het transport moeten minstens 4 personen gelijkmatig rond de trampoline worden verdeeld om het frame op te tillen.
- De trampoline moet horizontaal worden vervoerd.
- Het is de verantwoordelijkheid van de eigenaar om ervoor te zorgen dat alle gebruikers van de trampoline op de hoogte zijn van alle waarschuwingen en veiligheidsinstructies.

2.3 VEILIGHEIDSVOORSCHRIFTEN VOOR KINDEREN

- Waarschuwing! Trampolines met een hoogte van meer dan 51 cm zijn niet geschikt voor kinderen jonger dan 36 maanden.
- Houd kleine kinderen uit de buurt van dit product. Het product moet worden bewaard op een plaats waar het ontoegankelijk is voor kinderen en huisdieren
- Laat kinderen nooit zonder toezicht terwijl u het product gebruikt.

2.4 AANWIJZINGEN VOOR DE MONTAGE

- Het product moet zorgvuldig worden gemonteerd
- Lees de montagestappen zorgvuldig door
- Controleer aan de hand van de stuklijst of alle onderdelen aanwezig zijn
- Zorg voor een risicovrije werkomgeving; laat bijvoorbeeld geen gereedschap rondslingeren
- Controleer nadat u het product volgens de gebruiksaanwijzing hebt gemonteerd of alle schroeven, bouten en moeren correct zijn aangebracht en vastgedraaid en of de framebuizen correct in elkaar gestoken zijn.
- Een vrije ruimte van 9,5 m is vereist. Houd voldoende horizontale afstand tot objecten en potentiële gevarenbronnen, zoals elektriciteitskabels, boomtakken, zwembaden en hekken.
- De trampoline moet worden opgezet op een stevige, vlakke ondergrond.
- De trampoline moet altijd in een goed verlichte ruimte worden gebruikt.
- Er mag zich niets onder de trampoline bevinden.
- Stel de trampoline niet op in de buurt van andere vrijetijdstoestellen of constructies.
- Draag altijd handschoenen bij het monteren en demonteren
- Vergewis u ervan dat de klittenbandsluitingen tijdens gebruik van de trampoline goed gesloten zijn.
- Regelmatige controle en onderhoud dragen bij tot de levensduur en veiligheid van het artikel. Controleer de veren elke twee maanden en na de winteropslag op mogelijke tekenen van roest en slijtage. Als roest of andere slijtage optreedt, moeten de aangetaste onderdelen onmiddellijk worden vervangen. De veiligheid is niet langer gegarandeerd en de trampoline mag niet worden gebruikt totdat deze zijn vervangen.

3.0 BEOOGD GEBRUIK

- Het product is ontworpen voor huishoudelijk gebruik en is niet geschikt voor medische of commerciële doeleinden. Alleen buitenshuis gebruiken. Breng geen wijzigingen aan het product aan en gebruik alleen originele reserveonderdelen. Laat reparaties alleen uitvoeren in een vakkundige werkplaats of door vergelijkbare gekwalificeerde personen. Ondeskundige reparaties kunnen aanzienlijke gevaren opleveren voor de gebruiker. Gebruik dit product alleen voor de in de handleiding beschreven doeleinden
- Elke wijziging aan het product kan een negatieve invloed hebben op de veiligheid en de garantie ongeldig maken.

Alleen voor huishoudelijk gebruik en niet voor commerciële doeleinden.

4.0 UITPAKINSTRUCTIES

Open de doos en neem het product eruit. Controleer het product na het uitpakken op volledigheid en beschadigingen. Latere klachten kunnen niet in behandeling worden genomen.
Dit product is onderworpen aan strenge tests en normen in overeenstemming met EU-richtlijnen, zodat wij u een product kunnen aanbieden dat absoluut onschadelijk is voor de gezondheid. Enige geurontwikkeling kan desalniettemin niet worden uitgesloten, maar deze is op geen enkele manier schadelijk voor uw gezondheid. Wij adviseren om het artikel in een goed geventileerde ruimte te monteren. De geur zal korte tijd na het uitpakken van product vervliegen.

5.0 GEBRUIK

Voor de toezichthoudende persoon:

- Handhaaf alle veiligheidsregels en maak uzelf vertrouwd met de informatie in de gebruikershandleiding
- Alle trampolinegebruikers hebben een toezichthouder nodig, ongeacht de leeftijd en vaardigheid van de springer
- Kinderen jonger dan 6 jaar mogen de trampoline alleen onder bijzonder toezicht gebruiken.
- Gebruik de trampoline alleen als de springmat schoon en droog is. Vervang een versleten of beschadigde springmat onmiddellijk.
- Verwijder voorwerpen die de springer kunnen hinderen.
- Beveilig de trampoline tegen onbevoegd gebruik en gebruik zonder toezicht

Voor de springer:

- Gebruik de trampoline niet onder invloed van alcohol of drugs (ook medicijnen)
- Leer de basisspring- en lichaamshoudingen zorgvuldig voordat u moeilijke sprongen waagt.
- Breng uzelf tot stilstand door uw knieën te buigen zodra uw voeten de trampolinemat raken.
- Deze techniek moet tegelijk met de andere springtechnieken worden geoefend. Gebruik deze techniek als u uw evenwicht verliest bij een sprong of als u gewoon basissprongen wilt leren. Een sprong kan alleen als gecontroleerd worden aangemerkt als u op dezelfde plek landt vanwaar de sprong is gestart. Als u uw evenwicht verliest, buig dan uw knieën als u landt. Op deze manier kunt u uw evenwicht hervinden.
- Spring om de beurt en let op degene die springt.
- Spring niet op of van de trampoline. Gebruik de trampoline niet als springplank naar andere voorwerpen.
- Neem voor meer informatie contact op met een gekwalificeerde trampoline-instructeur

5.1 ONGEVALSCATEGORIEËN

Salto's (overslagen)

- Een landing op uw hoofd of nek, zelfs in het midden van de trampolinemat, verhoogt het risico op nek- en rugfracturen die kunnen leiden tot verlamming, mogelijk zelfs met de dood tot gevolg. Dit kan gebeuren als de springer een fout maakt tijdens een voorwaartse of achterwaartse salto. Voer geen salto's uit op de trampoline.
- De kans op letsel neemt toe als meerdere personen op de trampoline springen en iemand de controle over zijn sprong verliest. Springers kunnen tegen elkaar botsen, van de trampoline vallen, op of door de veren vallen of verkeerd op de springmat landen. De springer met het minste gewicht loopt het grootste risico om gewond te raken.

Op en van de trampoline stappen:

- De trampolinemat bevindt zich ongeveer 1 meter boven de grond. Als u vanaf de trampoline op de grond of een ander vlak oppervlak springt, kan letsel worden veroorzaakt. Op de trampoline springen vanaf een dak, terras of andere verhoogd object brengt risico op letsel met zich mee. Kleine kinderen moeten worden geholpen bij het op en van de trampoline stappen. Klim voorzichtig op de trampoline en stap of spring niet rechtstreeks op het randkussen.

Contact met het frame of de veren:

- Er is kans op letsel als u bij het springen of bij het op- en afstappen het frame van de trampoline raakt of door de veren valt. Blijf in het midden tijdens het springen. Zorg ervoor dat het randkussen op zijn plaats blijft en het frame afdekt. Het randkussen is niet geschikt om het gewicht van de springer te dragen.

Verlies van controle:

- Een springer die de controle over zijn sprong verliest, kan verkeerd op de springmat, op het frame of op de veren landen of van de trampoline vallen. Een sprong kan alleen als gecontroleerd worden aangemerkt als de springer op dezelfde plek landt vanwaar de sprong is gestart. Voordat u een moeilijkere springmanoeuvre oefent, moet u de vorige manoeuvre onder de knie hebben en met consistente controle kunnen uitvoeren. Het risico om de controle te verliezen neemt toe als u een springmanoeuvre probeert die uw huidige springcapaciteiten overschrijdt. Buig uw knieën sterk bij de landing om een ongecontroleerde sprong te beëindigen.

Onder invloed van drugs of alcohol:

- De kans op letsel neemt toe als de springer alcohol of drugs heeft gebruikt. Deze stoffen hebben een negatieve invloed op de reactietijd, het beoordelingsvermogen, de ruimtelijke oriëntatie, de coördinatie en de motorische vaardigheden van de persoon in kwestie.

Botsing met voorwerpen:

- De aanwezigheid van andere personen, dieren of voorwerpen onder de trampoline terwijl daarop wordt gesprongen, verhoogt het risico op letsel. Ook als u een voorwerp vasthoudt of draagt terwijl u op de trampoline springt, neemt de kans op letsel toe. Als de trampoline zich te dicht bij bovengrondse stroomkabels, boomtakken of andere obstakels bevindt, neemt de kans op letsel toe.

Slecht onderhoud van de trampoline:

Springers kunnen letsel oplopen als de trampoline die ze gebruiken in slechte staat is. Een gescheurde springmat, een verbogen frame, ontbrekende veer of een ontbrekend randkussen moet worden vervangen voordat iemand op de trampoline mag springen. De trampoline moet voor elk gebruik worden gecontroleerd.

Weersomstandigheden:

In bepaalde landen kan de trampoline tijdens de winterperiode beschadigd raken door sneeuwbelasting en zeer lage temperaturen. Wij adviseren om sneeuw van de trampoline te verwijderen en de springmat en het veiligheidsnet binnenshuis op te bergen.

5.2 METHODEN VAN ONGEVALLENPREVENTIE

De rol van de springer in het voorkomen van ongelukken:

- Geschikte instructie van de trampolinegebruiker is een must voor de veiligheid. Trampolinegebruikers moeten eerst een lage, gecontroleerde sprong en de basislandingsposities en -combinaties leren, voordat ze verder gaan met meer geavanceerde springoefeningen. Springers moeten weten waarom ze hun sprong moeten beheersen voordat ze andere bewegingen gaan oefenen. Een sprong kan alleen als gecontroleerd worden aangemerkt, wanneer u op dezelfde plek landt vanwaar de sprong gestart.

6.0 OEFENINSTRUCTIES

	Basissprong (uitgangspositie) Begin in het midden van de springmat, met de voeten uit elkaar op schouderbreedte. Armen langs het lichaam, met de blik op de rand van de springmat. Breng met uw armen een beetje vaart in uw sprong en houd controle over uw sprong door uw armen lichtjes te bewegen. Probeer bij het landen uw voeten op schouderbreedte uit elkaar te houden.
	Kniesprong Neem eerst een knielende houding aan in het midden van de springmat. Houd uw rug recht, met de blik op de rand van de springmat. Zwaai met uw armen en spring naar de uitgangspositie. Herhaal deze positie na een lichte sprong en laat u door de trampoline naar de uitgangspositie terugbrengen.
	Handen en knieën Neem eerst de afgebeelde positie in. Houd daarbij uw hoofd omhoog, blik op de rand van de springmat. Herhaal deze positie na een lichte sprong en laat u door de trampoline naar de uitgangspositie terugbrengen.
	Pirouette <u>Halve pirouette:</u> Gelijk aan de basissprong. Draai u op het hoogste punt van de sprong een halve slag (180°) om uw eigen as. Verlies de controle niet en land op uw voeten. <u>360° pirouette:</u> Gelijk aan de basissprong. Draai u op het hoogste punt van de sprong een hele slag (360°) om uw eigen as. Verlies de controle niet en land op uw voeten.
	Hurksprong Gelijk aan de basissprong. Trek op het hoogste punt uw benen naar uw borst, omarm uw benen en strek vervolgens uw benen weer.
	Snoeksprong Gelijk aan de basissprong. Trek op het hoogste punt uw benen naar uw borst, waarbij uw knieën gestrekt blijven.

	Engelsprong Gelijk aan de basissprong. Strek u op het hoogste punt een beetje uit met holle rug, strek uw armen uit en kijk even omhoog naar de hemel.
	Straddle-sprong Gelijk aan de snoeksprong. Spreid hierbij echter de benen en raak de tenen aan.

7.0 ONDERHOUDS- EN VERZORGINGSINSTRUCTIES

Controleer alle onderdelen op tekenen van slijtage. Gebruik het product niet langer als het gebreken vertoont. Laat onderdelen alleen door originele reserveonderdelen vervangen door een vakman, volgens de specificaties van de fabrikant. Onvoldoende onderhoud kan het product beschadigen. Er kunnen gevaarlijke situaties ontstaan. Regelmatig onderhoud draagt bij aan de veiligheid van het product en verlengt de levensduur.
Gebruik een vochtige doek voor het schoonmaken. Gebruik geen reinigingsmiddelen die oplosmiddelen bevatten of wasmiddelen, zoals bleekmiddel, aangezien deze het product kunnen beschadigen.

Controleer regelmatig alle schroefverbindingen en draai ze indien nodig vast. Losse schroefverbindingen brengen de veiligheid in gevaar en kunnen letsels veroorzaken.

Controleer aan het begin van elk seizoen en met regelmatige tussenpozen de belangrijkste onderdelen (frame, ophangsysteem, springmat, bekleding en veiligheidsnet). Het veiligheidsnet moet iedere 2 jaar worden vervangen. Als deze controles niet worden uitgevoerd, kan de trampoline gevaarlijk worden.

Controleer of alle veerbelaste verbindingen intact zijn en niet kunnen losraken tijdens het gebruik.

De trampoline moet tegen de wind worden beveiligd (bijv. stalen staven in de grond of lasten zoals een zand- of waterzak); alternatief moeten windvangende onderdelen zoals het veiligheidsnet en de mat worden verwijderd.

In bepaalde landen kunnen sneeuwbelasting en zeer lage wintertemperaturen de trampoline beschadigen. Wij bevelen aan om de trampoline op een droge, koele en tegen weersinvloeden beschermde plaats te bewaren. U kunt hiervoor ook de originele kartonnen doos gebruiken. Bescherm alle steekverbindingen door deze voor de opslag licht met vet of olie in te smeren.

Als u de trampoline niet gebruikt, moet u deze beschermen tegen ongeoorloofd gebruik en ook de ladder verwijderen om toegang door kinderen zonder toezicht te voorkomen.

8.0 TECHNISCHE GEGEVENS

Artikelnummer	107842	991476	991477	991478
Modelnummer	DBTP183-3W	DBTP305-4W	DBTP366-6W	DBTP427-6W
Totale hoogte	201 cm	240 cm	266 cm	269 cm
Hoogte frame	49 cm	60 cm	86 cm	89 cm
Afmetingen	Ø 183 cm	Ø 305 cm	Ø 366 cm	Ø 426 cm
Max. draagvermogen	50 kg	150 kg	150 kg	150 kg

9.0 VERWIJDERING

Voer aan het einde van de lange levensduur van het product de waardevolle grondstoffen op de juiste manier af, zodat een goede recycling kan plaatsvinden. Als u niet zeker weet wat u moet doen, helpen de plaatselijke afvalverwerkingsbedrijven of recyclingcentra u graag verder.

INSTRUKCJA

Szanowni Klienci,

dziękujemy, że zdecydowali się Państwo na zakup naszego produktu. Decydując się na jeden z naszych markowych produktów, dokonali Państwo dobrego wyboru. W celu spełnienia wysokich standardów jakościowych nasze artykuły poddawane są regularnym kontrolom i zawsze spełniają wysokie wymogi Unii Europejskiej.

SPIS TREŚCI

1.0 SYMBOLE 77
2.0 WSKAZÓWKI DOTYCZĄCE BEZPIECZEŃSTWA 78
2.1 OGÓLNE WSKAZÓWKI DOTYCZĄCE BEZPIECZEŃSTWA 78
2.2 WSKAZÓWKI BEZPIECZEŃSTWA DOTYCZĄCE TRAMPOLINY 79
2.3 WSKAZÓWKI BEZPIECZEŃSTWA DOTYCZĄCE DZIECI 80
2.4 WSKAZÓWKI DOTYCZĄCE MONTAŻU 80
3.0 UŻYTKOWANIE ZGODNIE Z PRZEZNACZENIEM 81
4.0 WSKAZÓWKI DOTYCZĄCE ROZPAKOWYWANIA 81
5.0 UŻYTKOWANIE 81
5.1 KATEGORIE WYPADKÓW 82
5.2 METODY ZAPOBIEGANIA WYPADKOM 83
6.0 INSTRUKCJE DOTYCZĄCE ĆWICZEŃ 83
7.0 KONSERWACJA I UTRZYMANIE 84
8.0 DANE TECHNICZNE 85
9.0 UTYLIZACJA 85

1.0 SYMBOLE

NALEŻY ZAPOZNAĆ SIĘ Z INSTRUKCJĄ EKSPLOATACJI. WAŻNE WSKAZÓWKI: ZACHOWAĆ DO PÓŹNIEJSZEGO UŻYCIA!

Przed pierwszym użyciem należy dokładnie przeczytać całą instrukcję. Prosimy zachować tę instrukcję w celu jej późniejszego użycia. W przypadku przekazania produktu innemu użytkownikowi należy przekazać mu także tę instrukcję.

UWAGA! POTENCJALNE NIEBEZPIECZEŃSTWO!

Przestrzegać wskazówek dotyczących bezpieczeństwa i instrukcji montażu, aby uniknąć ryzyka urazów lub uszkodzenia produktu.

NIEBEZPIECZEŃSTWO ZADŁAWIENIA!

Drobne części i materiał opakowaniowy przechowywać poza zasięgiem dzieci!

MODYFIKACJE PRODUKTU

Nigdy nie dokonywać modyfikacji produktu! Wskutek modyfikacji gwarancja wygasa, a produkt może stać się niesprawny lub, w najgorszym wypadku, nawet niebezpieczny.

INFORMACJA O ZGODNOŚCI

Ten produkt spełnia wymagania obowiązujących dyrektyw europejskich, krajowych i brytyjskich. Zgodność została udokumentowana. Odpowiednie deklaracje i dokumenty są dostępne u producenta.

WSKAZÓWKI ZAMIESZCZONE NA PRODUKCIE

Nie usuwać z produktu żadnych znaków bezpieczeństwa ani wskazówek. Dbać o to, żeby naklejki i etykiety były czytelne.

	Nie korzystać z trampoliny w czasie ciąży!		Zakaz korzystania z trampoliny przez kilka osób jednocześnie!
	Zakaz wykonywania salt i przerzutów!		Nie korzystać z trampoliny w przypadku nadciśnienia tętniczego!
	Przed wejściem na trampolinę zdjąć buty!		Nie palić papierosów w pobliżu trampoliny!
	Usunąć wszystkie ostre i spiczaste przedmioty podczas korzystania z trampoliny!		Nieodpowiednie dla dzieci w wieku poniżej 3 lat.

2.0 WSKAZÓWKI DOTYCZĄCE BEZPIECZEŃSTWA
2.1 OGÓLNE WSKAZÓWKI DOTYCZĄCE BEZPIECZEŃSTWA

- Nie usuwać naklejek ostrzegawczych ani tabliczek.
- Zalecamy, aby montaż wykonywany był przez co najmniej 2 osoby.
- UWAGA! Małe dzieci nie powinny znajdować się w pobliżu podczas montażu, istnieje ryzyko zranienia!
- UWAGA! Produkt jest przeznaczony tylko do użytkowania na zewnątrz.
- UWAGA! Z trampoliny nie może korzystać kilka osób jednocześnie, ryzyko kolizji!
- Nie korzystać z trampoliny, jeśli mata do skakania jest wilgotna.
- Nie skakać na trampolinę z wyższych przedmiotów, takich jak krzesła lub drabiny.
- Nie skakać ani nie chodzić po osłonie sprężyny.
- Zachować ostrożność podczas wchodzenia i wychodzenia.
- Nie zeskakiwać z trampoliny.
- Podczas skakania nie jeść, nie żuć gumy do żucia itp.
- UWAGA! Przed skakaniem opróżnić kieszenie i ręce.
- Przed wejściem na trampolinę upewnić się, że żadne osoby, zwierzęta lub przedmioty nie znajdują się pod trampoliną oraz że żadne przedmioty nie leżą na trampolinie.
- UWAGA! Trampolina powinna zostać zmontowana przez osobę dorosłą zgodnie z instrukcją montażu, a następnie sprawdzona przed pierwszym użyciem.
- UWAGA! Przed rozpoczęciem skoków zawsze zamykać zamek błyskawiczny przy wejściu.

- Upewnić się, że podczas używania trampoliny zapięcia na rzep są prawidłowo zapięte.
- UWAGA! Nie skakać w butach.
- UWAGA! Zawsze skakać na środku maty.
- Niezbędny nadzór osoby dorosłej.
- UWAGA! Ograniczyć czas nieprzerwanego używania (robić regularne przerwy).
- UWAGA! W razie silnego wiatru zabezpieczyć trampolinę i nie używać jej.
- Nie osadzać trampoliny w podłożu.
- Ustawić trampolinę na równym podłożu, zachowując minimalną odległość wynoszącą 2,5 m od budynków lub przeszkód, takich jak płoty, garaże, domy, zwisające gałęzie, sznurki na pranie czy przewody elektryczne. NIE umieszczać żadnych ostrych ani spiczastych przedmiotów w pobliżu trampoliny.
- Nie ustawiać trampoliny na betonie, asfalcie ani na innej twardej powierzchni. W bezpośrednim sąsiedztwie trampoliny nie mogą znajdować się inne sprzęty (np. brodzik ogrodowy, huśtawki, zjeżdżalnie, drabinki do wspinania).
- Siatkę należy wymieniać co 2 lata.
- Nie używać trampoliny, będąc pod wpływem alkoholu lub leków.
- UWAGA! Nie wykonywać niebezpiecznych skoków, takich jak salta, aby uniknąć ryzyka upadku na głowę lub kark. Istnieje niebezpieczeństwo poważnych obrażeń!
- W ŻADNYM WYPADKU nie używać urządzenia, jeśli ma wady lub działa nieprawidłowo. Należy używać go wyłącznie wówczas, kiedy jest w nienagannym stanie technicznym.
- Przed użyciem trampoliny zdjąć biżuterię, zegarki, okulary, spinki do włosów itp. i opróżnić kieszenie.
- UWAGA! Trzymać z dala od ognia, zagrożenie pożarem!
- Z trampoliny zawsze należy korzystać w dobrze oświetlonym miejscu.
- Konieczne jest zapewnienie wolnej przestrzeni wynoszącej co najmniej 9,5 metra w górę. Należy zachować odpowiedni odstęp w poziomie od przedmiotów i potencjalnych źródeł zagrożenia, w tym od linii energetycznych, gałęzi drzew, wyposażenia placów zabaw, basenów i ogrodzeń.

2.2 WSKAZÓWKI BEZPIECZEŃSTWA DOTYCZĄCE TRAMPOLINY

- Należy przestrzegać wskazówek bezpieczeństwa dotyczących trampoliny. Podczas korzystania z trampoliny istnieje ryzyko odniesienia poważnych obrażeń, w tym trwałych uszkodzeń ciała, takich jak paraplegia, a nawet śmierci.
- Nawet lądowanie na macie do skakania może spowodować obrażenia, zwłaszcza pleców, szyi lub głowy. Należy unikać salt i przewrotów w razie braku umiejętności ich wykonywania. Na trampolinie może jednocześnie przebywać tylko jedna skacząca osoba.
- Ani nasi producenci, ani nasi dostawcy nie są w żaden sposób odpowiedzialni za bezpośrednie, pośrednie lub szczególne szkody następcze spowodowane przez korzystanie lub w związku z korzystaniem z trampoliny.
- Dotyczy to również strat finansowych spowodowanych kradzieżą, utratą mienia, utratą zarobków i zysków, utratą możliwości korzystania z samego urządzenia, kosztami instalacji, utylizacji, uszkodzeniami spowodowanymi wpływami środowiska i pogody oraz wszelkich innych rodzajów szkód następczych.
- Widoczne wady produkcyjne należy niezwłocznie zgłosić sprzedawcy, a dalsze użytkowanie należy natychmiast przerwać.

- Podczas skakania nie należy nosić odzieży z haczykami lub częściami, które mogłyby zostać zaczepione lub zaplątane w matę do skakania.
- Podczas burzy lub silnego wiatru trampolinę należy zabezpieczyć przed zdmuchnięciem. W tym celu należy użyć 3 kotew mocujących.
- Należy unikać transportu zmontowanej trampoliny, ponieważ może się ona odkształcić pod wpływem napięcia sprężyn. Jeśli jednak jest to konieczne, należy przestrzegać poniższych instrukcji:
- Podczas transportu co najmniej 4 osoby powinny stanąć w równych odstępach wokół trampoliny w celu podniesienia ramy.
- Trampolinę należy transportować w pozycji poziomej.
- Obowiązkiem właściciela jest upewnienie się, że wszyscy użytkownicy trampoliny zostali poinformowani o wszystkich ostrzeżeniach i instrukcjach bezpieczeństwa.

2.3 WSKAZÓWKI BEZPIECZEŃSTWA DOTYCZĄCE DZIECI

- Ostrzeżenie! Trampoliny o wysokości powyżej 51 cm nie są odpowiednie dla dzieci w wieku poniżej 36 miesięcy.
- Małe dzieci powinny przebywać z dala od produktu. Produkt należy przechowywać w miejscu niedostępnym dla dzieci i zwierząt domowych.
- Nigdy nie należy pozostawiać dzieci bez nadzoru podczas korzystania z produktu.

2.4 WSKAZÓWKI DOTYCZĄCE MONTAŻU

- Montaż produktu należy wykonać starannie.
- Należy uważnie przeczytać informacje o etapach montażu.
- Sprawdzić na podstawie listy części, czy wszystkie części znajdują się w zestawie.
- Zapewnić wolne od zagrożeń otoczenie pracy, np. nie pozostawiać w pobliżu żadnych narzędzi.
- Po zmontowaniu produktu zgodnie z instrukcją obsługi należy upewnić się, że wszystkie wkręty, śruby i nakrętki są prawidłowo zamontowane i dokręcone, a rury ramy są prawidłowo połączone.
- Wymagana jest przestrzeń 9,5 m. Należy zachować odpowiedni odstęp w poziomie od przedmiotów i potencjalnych źródeł zagrożenia, w tym od linii energetycznych, gałęzi drzew, basenów i ogrodzeń.
- Trampolina musi być ustawiona na twardej, równej powierzchni.
- Z trampoliny zawsze należy korzystać w dobrze oświetlonym miejscu.
- Nic nie może znajdować się pod trampoliną.
- Nie ustawiać trampoliny w pobliżu innych urządzeń lub konstrukcji rekreacyjnych.
- Podczas montażu i demontażu trampoliny należy zawsze nosić rękawice ochronne.
- Należy się upewnić,, że podczas używania trampoliny zapięcia na rzepy są prawidłowo zapięte.
- Regularne kontrole i konserwacja przyczyniają się do trwałości i bezpieczeństwa produktu. Sprężyny należy sprawdzać co dwa miesiące i po zimowym przechowywaniu pod kątem ewentualnych śladów rdzy i oznak zużycia. W razie widocznej rdzy lub innych oznak zużycia należy natychmiast wymienić uszkodzone części. Do czasu wymiany części bezpieczeństwo nie jest gwarantowane, a trampolina nie może być używana.

3.0 UŻYTKOWANIE ZGODNIE Z PRZEZNACZENIEM

- Produkt jest przeznaczony do użytku domowego i nie nadaje się do celów medycznych ani komercyjnych. Wyłącznie do użytku na zewnątrz. Nie dokonywać żadnych modyfikacji produktu i używać wyłącznie oryginalnych części zamiennych. Naprawy należy zlecać wyłącznie wyspecjalizowanym warsztatom lub osobom o podobnych kwalifikacjach – niewłaściwe naprawy mogą spowodować poważne zagrożenie dla użytkownika. Produkt należy wykorzystywać wyłącznie do celów opisanych w instrukcji obsługi.
- Wszelkie modyfikacje produktu mogą negatywnie wpłynąć na bezpieczeństwo i prowadzą do wygaśnięcia gwarancji.

Produkt jest przeznaczony tylko do użytku domowego i niekomercyjnego.

4.0 WSKAZÓWKI DOTYCZĄCE ROZPAKOWYWANIA

Otworzyć karton i wyjąć produkt. Po rozpakowaniu skontrolować produkt pod względem kompletności lub uszkodzeń. Późniejsze reklamacje nie będą akceptowane.
Produkt podlega ścisłym kontrolom i normom zgodnie z dyrektywami UE, dzięki czemu mamy pewność, że jest całkowicie bezpieczny. Mimo to może pojawić się delikatny, nieprzyjemny zapach, nie jest on jednak szkodliwy dla zdrowia. Zaleca się montaż produktu w otoczeniu o dobrej wentylacji. Po wyjęciu produktu z opakowania zapach powinien po krótkim czasie zniknąć.

5.0 UŻYTKOWANIE

Osoba nadzorująca:

- Należy egzekwować wszystkie zasady bezpieczeństwa i zapoznać się z informacjami zawartymi w instrukcji obsługi.
- Wszyscy użytkownicy trampoliny potrzebują osoby nadzorującej, niezależnie od wieku i umiejętności osoby skaczącej.
- Dzieci poniżej 6 roku życia mogą korzystać z trampoliny wyłącznie pod specjalnym nadzorem.
- Z trampoliny należy korzystać tylko wtedy, gdy mata do skakania jest czysta i sucha. Zużytą lub uszkodzoną matę do skakania należy natychmiast wymienić.
- Przedmioty przeszkadzające w skakaniu należy usunąć.
- Trampolinę należy zabezpieczyć przed nieupoważnionym i nienadzorowanym użyciem.

Osoba skacząca:

- Nie używać trampoliny, będąc pod wpływem alkoholu lub narkotyków (także leków).
- Nauczyć się podstawowych skoków i pozycji ciała przed próbą wykonania trudnych skoków.
- Odbicie można zatrzymać poprzez zgięcie kolan, gdy stopy dotkną maty trampoliny.
- Technikę tę należy ćwiczyć równolegle z technikami skoków. Umiejętność amortyzacji odbicia powinna być wykorzystywana za każdym razem, gdy osoba skacząca traci równowagę podczas skoku lub po prostu chce nauczyć się podstawowych skoków. Kontrolowany skok ma miejsce tylko wtedy, gdy osoba ląduje w tym samym miejscu, z którego skoczyła. W razie utraty równowagi należy zgiąć kolana podczas lądowania. Pozwoli to odzyskać równowagę.
- Należy skakać na zmianę i nadzorować osobę skaczącą.
- Nie wskakiwać na trampolinę ani z niej nie zeskakiwać. Nie używać trampoliny jako odskoczni w stronę innych obiektów.
- Aby uzyskać więcej informacji, należy skontaktować się z przeszkolonym instruktorem trampolin.

5.1 KATEGORIE WYPADKÓW

Salta (przewroty)

- Lądowanie na głowie lub szyi, nawet jeśli nastąpi na środku maty trampoliny, zwiększa ryzyko złamań karku i pleców, co może prowadzić do paraliżu, a nawet śmierci. Może się to zdarzyć, jeśli osoba skacząca popełni błąd podczas salta w przód lub w tył. Nie należy wykonywać salta na trampolinie.
- Prawdopodobieństwo obrażeń wzrasta, jeśli na trampolinie skacze więcej niż jedna osoba i straci kontrolę nad skokiem. Osoby skaczące mogą się zderzyć, spaść z trampoliny, spaść na sprężyny lub przez sprężyny lub nieprawidłowo wylądować na macie do skakania. Osoba skacząca o najmniejszej wadze jest najbardziej narażona na obrażenia.

Wchodzenie na trampolinę i schodzenie z niej:

- Mata trampoliny znajduje się około 1 metra nad ziemią. Zeskoczenie z trampoliny na ziemię lub inną płaską powierzchnię może prowadzić do obrażeń. Wskakiwanie na trampolinę z dachu domu, tarasu lub innych podwyższonych obiektów powoduje ryzyko obrażeń. Małe dzieci potrzebują pomocy przy wchodzeniu na trampolinę i schodzeniu z niej. Na trampolinę należy wchodzić ostrożnie i nie wchodzić ani nie wskakiwać bezpośrednio na osłonę ramy.

Uderzenie w ramę lub sprężyny:

- Uderzenie w ramę lub wypadnięcie przez sprężyny podczas skakania lub wchodzenia na trampolinę i schodzenia z niej może prowadzić do obrażeń. Podczas skakania należy pozostać na środku. Należy się upewnić, że osłona ramy pozostaje na swoim miejscu i zakrywa ramę. Osłona ramy nie jest przeznaczona do podtrzymywania ciężaru osoby skaczącej.

Utrata kontroli:

- Osoby, które tracą kontrolę nad skokiem, mogą nieprawidłowo wylądować na macie do skakania, ramie lub sprężynach lub spaść z trampoliny. Kontrolowany skok to taki, podczas którego osoba ląduje w tym samym miejscu, z którego skoczyła. Przed ćwiczeniem trudniejszego manewru skoku poprzedni manewr musi być wykonany poprawnie i z zachowaniem stałej kontroli nad skokiem. Próba wykonania manewru przekraczającego aktualne możliwości osoby skaczącej zwiększa ryzyko utraty kontroli nad skokiem. Aby zakończyć skok w kontrolowany sposób, należy mocno ugiąć kolana podczas lądowania.

Pod wpływem narkotyków lub alkoholu:

- Prawdopodobieństwo obrażeń wzrasta, jeśli osoba skacząca spożywała alkohol lub narkotyki. Substancje te osłabiają czas reakcji, umiejętność osądu, orientację przestrzenną, koordynację i zdolności motoryczne danej osoby.

Zderzenie z przedmiotami:

- Jeśli podczas skakania na trampolinie znajdują się pod nią inne osoby, zwierzęta lub przedmioty, ryzyko obrażeń wzrasta. Skakanie na trampolinie podczas trzymania lub niesienia przedmiotów zwiększa prawdopodobieństwo odniesienia obrażeń. Jeśli trampolina znajduje się zbyt blisko napowietrznych linii energetycznych, gałęzi drzew lub innych przeszkód, prawdopodobieństwo odniesienia obrażeń wzrasta.

Niewłaściwa konserwacja trampoliny:
Osoby skaczące mogą doznać obrażeń, jeśli trampolina, z której korzystają, jest w złym stanie. Rozdarta mata do skakania, wygięta rama, brakujące sprężyny lub osłony ramy muszą zostać wymienione, zanim możliwe będzie skakanie na trampolinie. Trampolina powinna być sprawdzana przed każdym użyciem.

Warunki pogodowe:
W niektórych krajach trampolina może zostać uszkodzona przez obciążenie śniegiem i bardzo niskie temperatury w okresie zimowym. Zaleca się usunięcie śniegu z trampoliny i przechowywanie maty do skakania oraz siatki zabezpieczającej w pomieszczeniu.

5.2 METODY ZAPOBIEGANIA WYPADKOM

Rola osoby skaczącej w zapobieganiu wypadkom:

- Poinstruowanie użytkownika trampoliny jest niezbędne dla zapewnienia bezpieczeństwa. Użytkownicy trampoliny muszą najpierw nauczyć się niskiego, kontrolowanego skoku oraz podstawowych pozycji i kombinacji lądowania, zanim przejdą do ćwiczenia bardziej zaawansowanych skoków. Osoby skaczące muszą wiedzieć, dlaczego należy kontrolować skok, zanim zaczną ćwiczyć inne ruchy. Kontrolowany skok ma miejsce tylko wtedy, gdy osoba ląduje w tym samym miejscu, z którego skoczyła.

6.0 INSTRUKCJE DOTYCZĄCE ĆWICZEŃ

	Skok podstawowy (pozycja wyjściowa) Stanąć na środku maty do skakania, rozstawić stopy na szerokość ramion. Ramiona z boku ciała, wzrok skierowany na koniec maty do skakania. Wziąć lekki rozmach ramionami podczas skoku i kontrolować skok delikatnymi ruchami ramion. Podczas lądowania starać się ustawiać stopy na szerokość ramion.
	Skok na kolanach Klęknąć na środku maty do skakania. Zachować prostą pozycję pleców, wzrok skierowany na koniec maty do skakania. Wziąć rozmach ramionami i skoczyć do pozycji wyjściowej. Powtórzyć tę pozycję po lekkim skoku i ustawić się ponownie w pozycji wyjściowej.
	Ręce i kolana Ustawić się w pozycji przedstawionej na ilustracji. Głowę trzymać prosto, wzrok skierowany na koniec maty do skakania. Powtórzyć tę pozycję po lekkim skoku i ustawić się ponownie w pozycji wyjściowej.
	Piruet Półpiruet: jak skok podstawowy. W najwyższym punkcie obrócić się o 180° wokół własnej osi. Utrzymując kontrolę, wylądować na stopach. Piruet 360°: jak skok podstawowy. W najwyższym punkcie obrócić się o 360° wokół własnej osi. Utrzymując kontrolę, wylądować na stopach.

	Skok w kucki jak skok podstawowy. W najwyższym punkcie podciągnąć kolana na krótko do klatki piersiowej, objąć je ramionami, a następnie ponownie wyprostować nogi.
	Skok szczupaka jak skok podstawowy. W najwyższym punkcie podciągnąć nogi do klatki piersiowej, utrzymując proste kolana.
	Skok anioła jak skok podstawowy. W najwyższym punkcie lekko odgiąć się do tyłu, wyprostować ręce i na chwilę spojrzeć w górę.
	Skok w rozkroku Jak skok szczupaka. Rozstawić przy tym nogi i poruszać palcami u stóp.

7.0 KONSERWACJA I UTRZYMANIE

Należy kontrolować wszystkie części pod kątem oznak zużycia. W przypadku stwierdzenia wad należy zaprzestać używania produktu. Wymiana części może być dokonywana tylko przez specjalistę i przy użyciu oryginalnych części zamiennych, zgodnie z wytycznymi producenta. Niewłaściwa pielęgnacja i brak konserwacji mogą spowodować uszkodzenia produktu. Może to doprowadzić do niebezpiecznych sytuacji. Regularna konserwacja przyczynia się do zapewnienia bezpieczeństwa produktu i zwiększa jego żywotność.
Do czyszczenia używać wilgotnej ściereczki. Nie stosować środków czyszczących lub myjących zawierających rozpuszczalniki, np. wybielaczy, ponieważ mogą one uszkodzić produkt.

Regularnie sprawdzać wszystkie połączenia śrubowe i w razie potrzeby dokręcać je. Luźne połączenia śrubowe prowadzą do ograniczenia bezpieczeństwa i stwarzają ryzyko zranienia.

Należy pamiętać o tym, aby na początku każdego sezonu oraz w regularnych odstępach czasowych sprawdzać i konserwować główne elementy (rama, system zawieszania, mata do skakania, wypełnienie i siatka ochronna). Siatkę ochronną należy wymieniać co 2 lata. Jeżeli takie kontrole nie będą przeprowadzane, użytkowanie trampoliny może stać się niebezpieczne.

Sprawdzić, czy wszystkie przeguby sprężynowe są nieuszkodzone i czy nie ma zagrożenia, że poluzują się one w trakcie skakania.

Należy chronić trampolinę przed wiatrem (np. stosując stalowe pręty w podłożu lub obciążniki, takie jak worek z piaskiem lub worek z wodą) i/lub usunąć te elementy, które mogą zadziałać jak żagiel, czyli siatkę ochronną i matę do skakania.

Zimą w niektórych krajach pokrywa śnieżna i bardzo niskie temperatury mogą uszkodzić trampolinę. Zaleca się przechowywanie trampoliny w miejscu suchym, chłodnym i zabezpieczonym przed wpływem warunków atmosferycznych. Do przechowywania można również wykorzystać oryginalny karton. Przed zapakowaniem należy lekko nasmarować lub naoliwić wszystkie połączenia wciskowe.

Gdy trampolina nie jest używana, należy zabezpieczyć ją przed dostępem osób nieupoważnionych oraz zdemontować drabinkę, aby uniemożliwić dzieciom dostęp bez nadzoru.

8.0 DANE TECHNICZNE

Numer artykułu	107842	991476	991477	991478
Numer modelu	DBTP183-3W	DBTP305-4W	DBTP366-6W	DBTP427-6W
Całkowita wysokość	201 cm	240 cm	266 cm	269 cm
Wysokość ramy	49 cm	60 cm	86 cm	89 cm
Wymiary	Ø 183 cm	Ø 305 cm	Ø 366 cm	Ø 426 cm
Maks. obciążenie	50 kg	150 kg	150 kg	150 kg

9.0 UTYLIZACJA

Na końcu długiego okresu żywotności produktu należy odpowiednio zutylizować cenne surowce, tak by możliwy był ich recykling. W razie niepewności jak to zrobić, można skonsultować się z lokalnymi podmiotami zajmującymi się usuwaniem odpadów lub przetwarzaniem surowców wtórnych.

MANUAL DE INSTRUÇÕES

Estimada cliente, estimado cliente,

muito obrigado por ter escolhido o nosso produto. Com a compra de um dos nossos produtos de marca, fez uma excelente escolha. Para garantir o elevado padrão de qualidade pretendido, os nossos artigos estão sujeitos a controlos regulares e cumprem, naturalmente, os elevados requisitos da União Europeia.

ÍNDICE

1.0 SÍMBOLOS....86
2.0 INSTRUÇÕES DE SEGURANÇA....87
2.1 INSTRUÇÕES GERAIS DE SEGURANÇA....87
2.2 Instruções de segurança para trampolins....88
2.3 Instruções de segurança para crianças....89
2.4 Instruções de montagem....89
3.0 UTILIZAÇÃO PREVISTA....90
4.0 INSTRUÇÕES DE DESEMBALAGEM....90
5.0 UTILIZAÇÃO....90
5.1 CATEGORIAS DE ACIDENTES....91
5.2 MÉTODOS DE PREVENÇÃO DE ACIDENTES....92
6.0 INSTRUÇÕES DE EXERCÍCIO....92
7.0 INSTRUÇÕES DE MANUTENÇÃO E CONSERVAÇÃO....93
8.0 DADOS TÉCNICOS....94
9.0 ELIMINAÇÃO....94

1.0 SÍMBOLOS

LER O MANUAL DE INSTRUÇÕES. INSTRUÇÕES IMPORTANTES. GUARDAR PARA UTILIZAÇÃO FUTURA!

Leia atentamente e por completo o manual de instruções antes da primeira utilização. Guarde este manual de instruções para consulta futura. Se um dia decidir passar o produto a outra pessoa, certifique-se de entregar também este manual de instruções.

ATENÇÃO! PERIGO POTENCIAL!

Respeite as instruções de segurança e de montagem para evitar o risco de ferimentos ou danos no produto.

PERIGO DE ASFIXIA!

Mantenha as peças pequenas e o material de embalagem longe do alcance das crianças!

ALTERAÇÃO DO PRODUTO

Nunca faça alterações no produto! As alterações anulam a garantia e o produto pode tornar-se inseguro ou, no pior dos casos, até perigoso.

NOTA DE CONFORMIDADE

Este produto cumpre os requisitos das diretivas europeias, nacionais e do Reino Unido em vigor. A conformidade foi comprovada. As declarações e documentos correspondentes estão disponíveis junto do fabricante.

INSTRUÇÕES NO PRODUTO

Não remova quaisquer sinais e avisos de segurança do produto. Mantenha os autocolantes e as etiquetas em estado legível.

	Não utilizar durante a gravidez!		Não utilizar o trampolim por várias pessoas ao mesmo tempo!
	Proibidos saltos mortais e cambalhotas!		Não utilizar em caso de hipertensão arterial!
	Utilizar apenas sem calçado!		Proibido fumar!
	Remova todos os objetos pontiagudos e cortantes durante a utilização!		Não é adequado para crianças com menos de 3 anos.

2.0 INSTRUÇÕES DE SEGURANÇA

2.1 INSTRUÇÕES GERAIS DE SEGURANÇA

- Não remova os autocolantes de aviso ou as sinalizações do produto.
- Recomendamos um número mínimo de 2 pessoas para a montagem.
- **ATENÇÃO!** Durante a montagem, mantenha as crianças pequenas afastadas, pois existe risco de ferimentos!
- **ATENÇÃO!** Apenas para utilização no exterior.
- **ATENÇÃO!** O trampolim não deve ser utilizado por várias pessoas ao mesmo tempo, Perigo de colisão!
- Não utilize o trampolim, se o tapete de saltos estiver molhado.
- Não salte para o trampolim a partir de objetos elevados, como cadeiras ou escadas.
- Nunca salte ou suba para a cobertura das molas.
- Cuidado ao entrar e sair.
- Não saia do trampolim com um salto.
- Não coma enquanto salta, nem mastigue pastilhas elásticas ou algo semelhante.
- **ATENÇÃO!** Esvazie os bolsos e as mãos antes de saltar.
- Antes de entrar no trampolim, certifique-se de que não há pessoas, animais ou objetos debaixo do trampolim, nem objetos em cima do trampolim.
- **ATENÇÃO!** O trampolim deve ser montado por um adulto, de acordo com as instruções de montagem e inspecionado antes da primeira utilização.

- ATENÇÃO! Feche sempre o fecho de correr da entrada antes de começar a saltar.
- Certifique-se de que os fechos de velcro estão corretamente fechados durante a utilização do trampolim.
- ATENÇÃO! Não utilizar com calçado.
- ATENÇÃO! Salte sempre para o centro do tapete de saltos.
- É necessária a supervisão de um adulto.
- ATENÇÃO! Limitar a duração da utilização ininterrupta (fazer pausas regulares).
- ATENÇÃO! Em condições de vento forte, fixar o trampolim e não o utilizar.
- Não enterrar o trampolim no chão.
- Coloque o trampolim numa superfície plana, com uma distância mínima de 2,5 m de edifícios ou obstáculos, como p. ex. vedações, garagens, casas, galhos pendentes, cordas de estender roupa ou cabos elétricos. NÃO coloque objetos afiados ou pontiagudos perto do equipamento.
- O trampolim não deve ser colocado sobre betão, asfalto ou qualquer outra superfície dura semelhante. Não devem existir equipamentos que possam causar distração ou perigo (p. ex. piscinas insufláveis, baloiços, escorregas, estruturas de escalada) nas imediações.
- A rede deve ser substituída de 2 em 2 anos.
- Não utilize o trampolim sob o efeito de álcool ou medicamentos.
- ATENÇÃO! Não tente efetuar saltos perigosos, como cambalhotas, para evitar o risco de cair de cabeça ou pescoço. Existe o risco de ferimentos graves!
- Este equipamento NAO DEVE, EM CASO ALGUM, ser utilizado se apresentar defeitos ou avarias. Utilize-o apenas se estiver em perfeitas condições técnicas.
- Antes de entrar no trampolim, retire jóias, relógios, óculos, ganchos de cabelo, etc., e esvazie os bolsos.
- ATENÇÃO! Manter afastado do fogo, risco de incêndio!
- O trampolim deve ser sempre utilizado numa área bem iluminada.
- É necessário um espaço livre para cima de, pelo menos, 9,5 m. Deve ser mantido um espaço livre adequado na horizontal em relação a objetos e possíveis fontes de perigo, incluindo cabos elétricos, ramos de árvores, equipamentos de recreio, piscinas e vedações.

2.2 Instruções de segurança para trampolins

- Devem ser tidas em consideração as instruções de segurança relativas ao trampolim. A utilização do trampolim implica um risco elevado de lesões graves, incluindo danos permanentes, como paralisia (lesão medular) ou mesmo a morte.
- Mesmo ao aterrar no tapete de saltos, podem ocorrer lesões, especialmente nas costas, pescoço ou cabeça. Os saltos e as cambalhotas devem ser evitados se não estiver familiarizado com eles. Regra geral, só pode estar no trampolim apenas uma pessoa de cada vez.
- Nem os nossos fabricantes nem os nossos fornecedores são de modo algum responsáveis por danos diretos, indiretos ou especiais consequentes causados por ou relacionados com a utilização do trampolim.
- Isto também se aplica a perdas financeiras devidas a roubo, perda de propriedade, perda de ganhos e lucros, perda de usufruto do próprio equipamento, custos de instalação, eliminação, danos devidos a influências ambientais e climatéricas e qualquer outro tipo de danos consequentes.
- Os defeitos de fabrico reconhecíveis devem ser imediatamente comunicados ao revendedor e a sua utilização deve ser imediatamente interrompida.

- Ao saltar, não usar vestuário com ganchos ou partes que possam ficar presas ou emaranhadas no tapete de saltos.
- Em caso de tempestade ou vento forte, o trampolim deve ser devidamente fixado para evitar que seja arrastado pelo vento. Para o efeito, são necessárias 3 ancoragens.
- Evite transportar o trampolim quando este estiver montado, pois a tensão das molas pode causar deformações na estrutura. Caso o transporte do trampolim montado seja, ainda assim, necessário, devem ser tidas em conta as seguintes indicações:
- Durante o transporte, pelo menos 4 pessoas devem distribuir-se uniformemente à volta do trampolim para levantar a estrutura de forma equilibrada.
- O trampolim deve ser transportado na posição horizontal.
- É da responsabilidade do proprietário garantir que todos os utilizadores do trampolim tenham conhecimento de todos os avisos e instruções de segurança.

2.3 Instruções de segurança para crianças

- Aviso! Os trampolins com uma altura superior a 51 cm não são adequados para crianças com menos de 36 meses.
- Mantenha as crianças pequenas afastadas deste produto. O produto deve ser guardado num local inacessível a crianças e animais domésticos.
- Nunca deixe as crianças sem vigilância enquanto estiverem a utilizar o produto.

2.4 Instruções de montagem

- A montagem do produto deve ser realizada com cuidado.
- Leia atentamente os passos de montagem.
- Utilize a lista de peças para verificar se todas as peças estão presentes.
- Assegure um ambiente de trabalho sem riscos, por exemplo, não deixe ferramentas espalhadas.
- Depois de ter montado o produto de acordo com as instruções de utilização, certifique-se de que todos os parafusos, cavilhas e porcas estão corretamente colocados e apertados e que os tubos da estrutura estão corretamente encaixados uns nos outros.
- É necessário um espaço livre de 9,5 m. Deve ser mantido um espaço livre adequado na horizontal em relação a objetos e possíveis fontes de perigo, incluindo cabos elétricos, ramos de árvores, piscinas e vedações.
- O trampolim deve ser instalado numa superfície firme e nivelada.
- O trampolim deve ser sempre utilizado numa zona bem iluminada.
- Não deve haver nada debaixo do trampolim.
- Não monte o trampolim nas proximidades de outros equipamentos e estruturas de lazer.
- Use sempre luvas aquando da montagem e da desmontagem.
- É necessário garantir que os fechos de velcro estão corretamente fechados quando o trampolim está a ser utilizado.
- A verificação e manutenção regulares contribuem para a durabilidade e segurança do artigo. Verifique as molas de dois em dois meses e após o armazenamento de inverno quanto a possíveis vestígios de ferrugem e desgaste. Em caso de ferrugem ou de outro desgaste, as peças afetadas devem ser imediatamente substituídas. A segurança deixa de estar garantida e o trampolim não pode ser utilizado enquanto as peças não forem substituídas.

3.0 UTILIZAÇÃO PREVISTA

- O produto foi concebido para uso doméstico e não é adequado para fins médicos ou comerciais. Apenas para utilização no exterior. Não efetuar quaisquer modificações no produto e utilizar apenas peças sobressalentes originais. As reparações só devem ser efetuadas numa oficina especializada ou por pessoas com qualificações equivalentes, as reparações incorretas podem causar perigos consideráveis para o utilizador. Utilize este produto exclusivamente para os fins descritos no manual de instruções.
- Quaisquer alterações ao produto podem afetar negativamente a segurança e invalidam a garantia.

Apenas para uso doméstico e não para uso comercial.

4.0 INSTRUÇÕES DE DESEMBALAGEM

Abra a caixa e retire o produto. Depois de desembalar, verifique se o produto está completo ou se apresenta danos. Não serão aceites reclamações posteriores.
Este produto está sujeito a rigorosos testes e normas, de acordo com as diretivas da UE, para que possamos oferecer-lhe um produto absolutamente inofensivo para a saúde. No entanto, pode ocorrer um ligeiro odor, que não representa qualquer risco para a sua saúde. Recomenda-se que a montagem do artigo seja realizada num ambiente bem ventilado. Depois de retirar o produto da embalagem, o odor desaparecerá ao fim de pouco tempo.

5.0 UTILIZAÇÃO

Escolha do local

- Certifique-se de que o trampolim está instalado numa superfície plana.
- Certifique-se de que não existe nada por baixo do trampolim.
- Certifique-se de que existe espaço livre suficiente à volta do trampolim e de que não existem objetos por baixo do trampolim.

Preparação

- Respeite as instruções gerais de segurança antes de utilizar o trampolim.
- Certifique-se de que o trampolim está correta e completamente montado.
- Tente familiarizar-se com o trampolim e com a força de impulso que este gera.

Para a pessoa responsável pela supervisão:

- Aplique todas as regras de segurança e familiarize-se com as informações contidas no manual do utilizador.
- Todos os utilizadores do trampolim devem ser supervisionados, independentemente da idade ou da experiência do utilizador.
- As crianças com menos de 6 anos só podem utilizar o trampolim sob supervisão especial.
- Utilizar o trampolim apenas, se o tapete de saltos estiver limpo e seco. Substituir imediatamente um tapete de saltos gasto ou danificado.
- Remover quaisquer objetos que possam obstruir ou dificultar os movimentos do utilizador.
- Proteger o trampolim contra uma utilização não autorizada e sem supervisão.

Para o utilizador:

- Não utilize o trampolim sob a influência de álcool ou drogas (incluindo medicamentos)
- Aprenda cuidadosamente as posições básicas de salto e do corpo antes de tentar saltos difíceis.
- Parar o ressalto, dobrando os joelhos assim que os pés entram em contacto com o tapete do trampolim.
- Esta técnica deve ser praticada ao mesmo tempo que as outras técnicas de salto. A capacidade de saltar deve ser usada sempre que perder o equilíbrio de um salto ou se quiser simplesmente aprender os saltos básicos. Um salto descontrolado só acontece quando se aterra no mesmo sítio de onde se saltou. Se perder o equilíbrio, dobre os joelhos quando aterrar. Isto permitir-lhe-á recuperar o equilíbrio.
- Salte à vez e fique de olho na pessoa que está a saltar.
- Não salte para cima ou para fora do trampolim. Não utilize o trampolim como trampolim para outros objetos.
- Para mais informações, contacte um instrutor de trampolins qualificado.

5.1 CATEGORIAS DE ACIDENTES

Saltos mortais (cambalhotas)

- A aterragem sobre a cabeça ou o pescoço, mesmo que seja no centro do tapete do trampolim, aumenta o risco de fraturas do pescoço e das costas, que podem levar à paralisia e, eventualmente, à morte. Isto pode ocorrer, se o utilizador cometer um erro durante uma cambalhota para a frente ou para trás. Não efetuar saltos mortais no trampolim.
- A probabilidade de lesões aumenta, se mais do que uma pessoa saltar para o trampolim e perder o controlo do salto. Os utilizadores podem colidir, cair do trampolim, cair sobre ou através das molas ou aterrar incorretamente no tapete de saltos. O utilizador com menos peso é o que tem mais probabilidades de se magoar.

Subir e descer do trampolim:

- O tapete do trampolim encontra-se a cerca de 1 m do solo. Saltar do trampolim para o chão ou para outra superfície plana pode provocar lesões. Saltar para o trampolim a partir do telhado de uma casa, de um terraço ou de outros objetos elevados representa um risco de ferimentos. As crianças pequenas precisam de ajuda para subir e descer do trampolim. Suba cuidadosamente para o trampolim e não pise ou salte diretamente para o suporte da estrutura.

Bater na estrutura ou nas molas:

- Bater na estrutura ou cair através das molas ao saltar ou ao subir e descer do trampolim pode provocar lesões. Manter-se no centro ao saltar. Assegurar-se de que o suporte da estrutura permanece no lugar e cobre a estrutura. O suporte da estrutura não é adequado para suportar o peso do utilizador.

Perda de controlo:

- Os utilizadores que perdem o controlo do seu salto podem aterrar incorretamente no tapete de saltos, na estrutura ou nas molas ou cair do trampolim. Um salto controlado é aquele em que se aterra no mesmo sítio de onde se saltou. Antes de praticar uma manobra de salto mais difícil, deve ser possível executar a anterior corretamente e com um controlo de salto consistente. Se for tentada uma manobra de salto que ultrapasse a capacidade de salto atual, o risco de perder o controlo aumenta. Para terminar o salto de forma controlada, dobrar fortemente os joelhos ao aterrar.

Sob a influência de drogas ou álcool:

- A probabilidade de lesão aumenta, se o utilizador tiver consumido álcool ou drogas. Estas substâncias enfraquecem o tempo de reação, o discernimento, a orientação espacial, a coordenação e as capacidades motoras da pessoa afetada.

Colisão com objetos:

- Se outras pessoas, animais ou objetos estiverem debaixo do trampolim enquanto se salta nele, o risco de lesões aumenta. Saltar no trampolim enquanto segura ou transporta um objeto aumenta a probabilidade de lesões. Se o trampolim estiver demasiado próximo de linhas elétricas aéreas, ramos de árvores ou outros obstáculos, a probabilidade de lesões aumenta.

Manutenção deficiente do trampolim:

Os utilizadores podem ferir-se, se o trampolim que estão a utilizar estiver em más condições. Um tapete de saltos rasgado, uma estrutura dobrada, molas em falta ou um suporte da estrutura em falta devem ser substituídos antes de qualquer pessoa ser autorizada a saltar no trampolim. O trampolim deve ser verificado antes de cada utilização.

Condições climatéricas:

Em certos países, o trampolim pode ser danificado pela carga de neve e por temperaturas muito baixas durante o inverno. Recomendamos que retire a neve do trampolim e guarde o tapete de saltos e a rede de segurança num local fechado.

5.2 MÉTODOS DE PREVENÇÃO DE ACIDENTES

O papel do utilizador na prevenção de um acidente:

- A instrução do utilizador do trampolim é essencial para a segurança. Os utilizadores de trampolins devem começar por aprender um salto baixo controlado e as posições e combinações básicas de aterragem antes de passarem a exercícios de salto mais avançados. Os utilizadores têm de saber porque é que precisam de controlar o seu salto antes de poderem praticar outros movimentos. Um salto controlado só existe quando se aterra no mesmo sítio de onde se saltou.

6.0 INSTRUÇÕES DE EXERCÍCIO

	Salto básico (posição inicial) Comece no centro do tapete de saltos, com os pés afastados à largura dos ombros. Mantenha os braços ao lado do corpo, virados para a extremidade do tapete de saltos. Ganhe impulso com os braços enquanto salta e controle o salto movendo ligeiramente os braços. Ao aterrar, tente manter os pés afastados à largura dos ombros.
	Salto de joelhos Comece por assumir uma posição ajoelhada no centro do tapete de saltos. Mantenha as costas direitas e os olhos na extremidade do tapete de saltos. Utilize os braços para ganhar impulso e saltar para a posição inicial. Repita esta posição após um salto ligeiro e deixe que o trampolim o leve de volta à posição inicial.

	Mãos e joelhos Em primeiro lugar, adote a posição indicada na ilustração. Mantenha a cabeça direita e os olhos na extremidade do mergulho com salto. Repita esta posição após um salto ligeiro e deixe que o trampolim o leve de volta à posição inicial.
	Pirueta Meia pirueta: Como o salto básico. No ponto mais alto, rode 180° em torno do seu próprio eixo. Não perca o controlo e aterre de pé. Pirueta de 360°: Como o salto básico. No ponto mais alto, rode 360° em torno do seu próprio eixo. Não perca o controlo e aterre de pé.
	Salto agrupado Como o salto básico. No ponto mais alto, puxe brevemente os joelhos em direção ao peito, agarre-os com os braços e volte a esticar as pernas.
	Salto em mergulho Como o salto básico. No ponto mais alto, puxe as pernas em direção ao peito, mantendo os joelhos direitos.
	Salto do anjo Como o salto básico. No ponto mais alto, estique ligeiramente as costas, abra os braços e olhe brevemente para o céu.
	Salto em tesoura Como o salto de mergulho. No entanto, as pernas estão abertas e os dedos dos pés tocam-se.

7.0 INSTRUÇÕES DE MANUTENÇÃO E CONSERVAÇÃO

Verifique todas as peças quanto a sinais de desgaste. Se forem detetados defeitos, não continue a utilizar o produto. A substituição das peças por peças sobressalentes originais só pode ser efetuada por um especialista, de acordo com as instruções do fabricante. A falta de conservação e manutenção pode causar danos ao produto. Isto pode conduzir a situações perigosas. A manutenção regular contribui para a segurança do produto e aumenta a sua vida útil.
Utilize um pano húmido para a limpeza. Não utilize produtos de limpeza ou detergentes à base de solventes, por exemplo, a lixívia pode danificar o produto.

Verifique regularmente todas as ligações roscadas e, se necessário, aperte-as. As uniões roscadas soltas prejudicam a segurança e existe o risco de ferimentos.

+Assegure-se de que as peças principais (estrutura, sistema de suspensão, tapete de saltos, estofos e rede de proteção) são verificadas e mantidas no início de cada época e a intervalos regulares. A rede de proteção deve ser substituída de 2 em 2 anos. Se estas verificações não forem efetuadas, o trampolim pode tornar-se perigoso.

Verificar, se todas as articulações com molas estão intactas e não se podem soltar durante o jogo.

Os trampolins devem ser protegidos contra o vento (por exemplo, postes de aço no solo ou cargas como sacos de areia ou sacos de água) e/ou os objetos que apanham o vento, como a rede de segurança e o tapete de saltos, devem ser retirados.

Em certos países, a carga de neve e as temperaturas muito baixas podem danificar o trampolim no inverno. Recomendamos que guarde o trampolim num local seco, fresco e resistente às intempéries. Também pode utilizar a caixa de cartão original para este efeito. Lubrificar ou olear ligeiramente todas as ligações das fichas para proteção antes do armazenamento.

Quando não estiver a utilizar o trampolim, deve protegê-lo contra a utilização não autorizada e também retirar a escada para evitar o acesso não supervisionado de crianças.

8.0 DADOS TÉCNICOS

Número do artigo	107842	991476	991477	991478
Número do modelo	DBTP183-3W	DBTP305-4W	DBTP366-6W	DBTP427-6W
Altura total	201 cm	240 cm	266 cm	269 cm
Altura da estrutura	49 cm	60 cm	86 cm	89 cm
Dimensões	Ø 183 cm	Ø 305 cm	Ø 366 cm	Ø 426 cm
Capacidade máxima de carga	50 kg	150 kg	150 kg	150 kg

9.0 ELIMINAÇÃO

No final da longa vida útil do seu artigo, elimine as matérias-primas valiosas de forma adequada para que possam ser recicladas corretamente. Se não tiver a certeza da melhor forma de proceder, as empresas de eliminação de resíduos ou os centros de reciclagem locais terão todo o prazer em ajudar.

www.**deubaservice**.de

SERVICEPORTAL

DE
Für jede Art Service, Reklamationen und technischen Support können Sie sich vertrauensvoll an unsere geschulten Mitarbeiter wenden.

EN
For any kind of service, complaints and technical support, you can confidently turn to our trained staff.

FR
Pour tout type de service, réclamations et assistance technique, vous pouvez vous adresser en toute confiance à notre personnel qualifié.

IT
Per qualsiasi tipo di servizio, reclami e supporto tecnico, puoi rivolgerti con fiducia al nostro personale qualificato.

ES
Para cualquier tipo de servicio, quejas y soporte técnico, puede contactar con confianza a nuestro personal capacitado.

NL
U kunt bij ons geschoolde personeel terecht voor elke vorm van service, klachten en technische ondersteuning.

PL
Przy serwisowaniu, reklamacjach i wsparciu technicznym mogą Państwo liczyć na naszych przeszkolonych pracowników.

PT
Para qualquer tipo de serviço, reclamações e suporte técnico, pode contactar com confiança os nossos colaboradores qualificados.

Hergestellt für/
EU-Verantwortliche
Person:

Deuba GmbH & Co. KG
Zum Wiesenhof 84
66663 Merzig, Germany
kontakt@deuba.info

Made for:

Deuba LTD
Wyatt Way, Thetford
Norfolk, IP24 1HB

Copyright by

deuba

Alle Rechte vorbehalten. Ohne schriftliche Zustimmung der Deuba GmbH & Co. KG darf dieses Handbuch, auch nicht auszugsweise, in irgendeiner Form reproduziert werden oder unter Verwendung elektronischer, mechanischer oder chemischer Verfahren vervielfältigt oder verarbeitet werden. Änderungen im Sinne des technischen Fortschritts können jederzeit ohne Ankündigungen vorgenommen werden. Das Handbuch wird regelmäßig korrigiert. Für technische und drucktechnische Fehler und ihre Folgen übernehmen wir keine Haftung.