GARDEBRUK®

DE EN FR IT ES NL PL PT

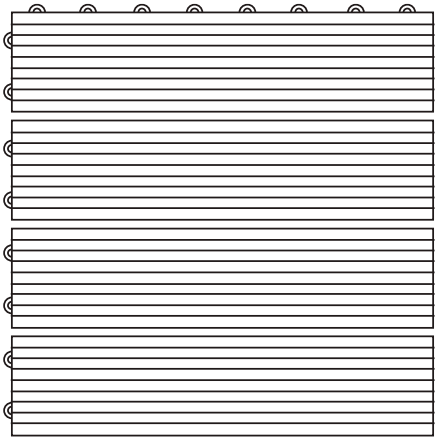

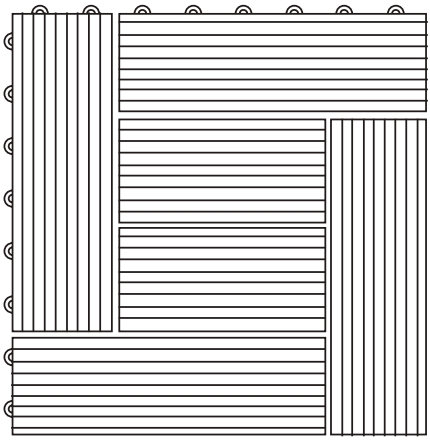

BDA-108203-001 / 29.07.2026

WPC Holzfliese

Artikel-Nr.: 108203, 108204, 108205, 108206

DEUTSCH..... 7
ENGLISH..... 9
FRANÇAIS..... 11
ITALIANO..... 13
ESPAÑOL..... 15
NEDERLANDS..... 17
POLSKI..... 19
PORTUGUÊS..... 21

AUFBAU / CONSTRUCTION / CONSTRUCTION / CONSTRUZIONE / CONSTRUCCIÓN / CONSTRUCTIE / KONSTRUKCJA / ESTRUTURA

108203, 108204

STEP 1

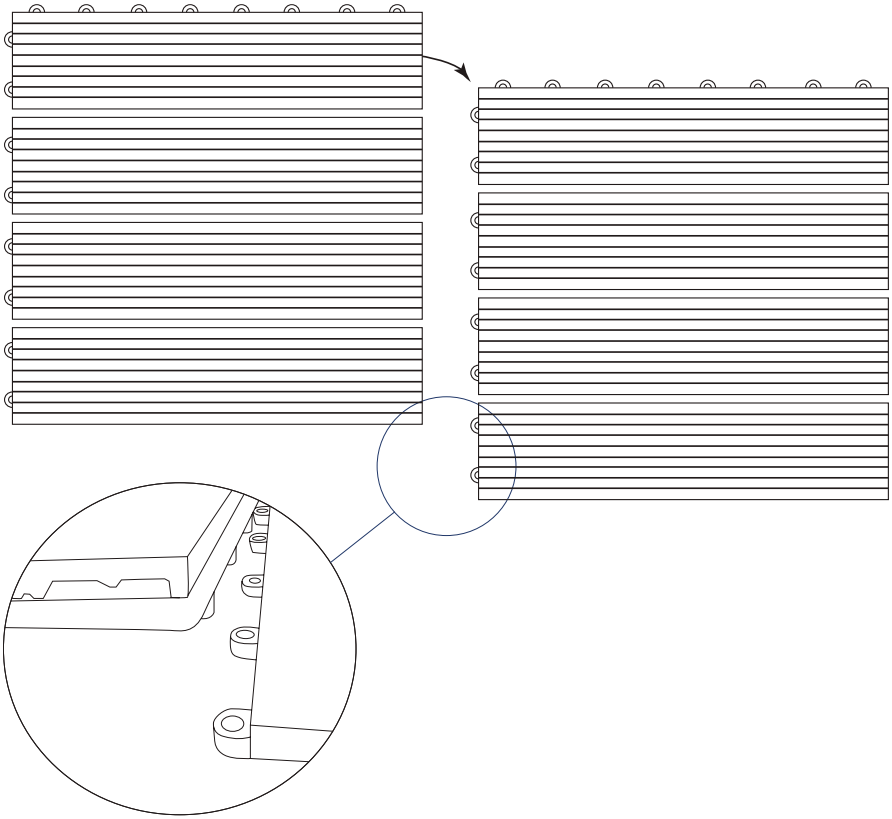

STEP 2

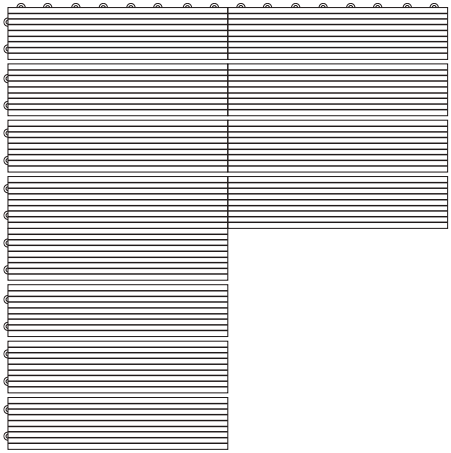

ODER / OR / OU / OPPURE / O / OF / LUB / OU

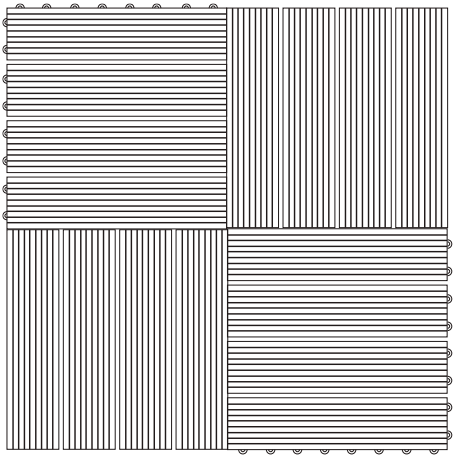

108205, 108206

STEP 1

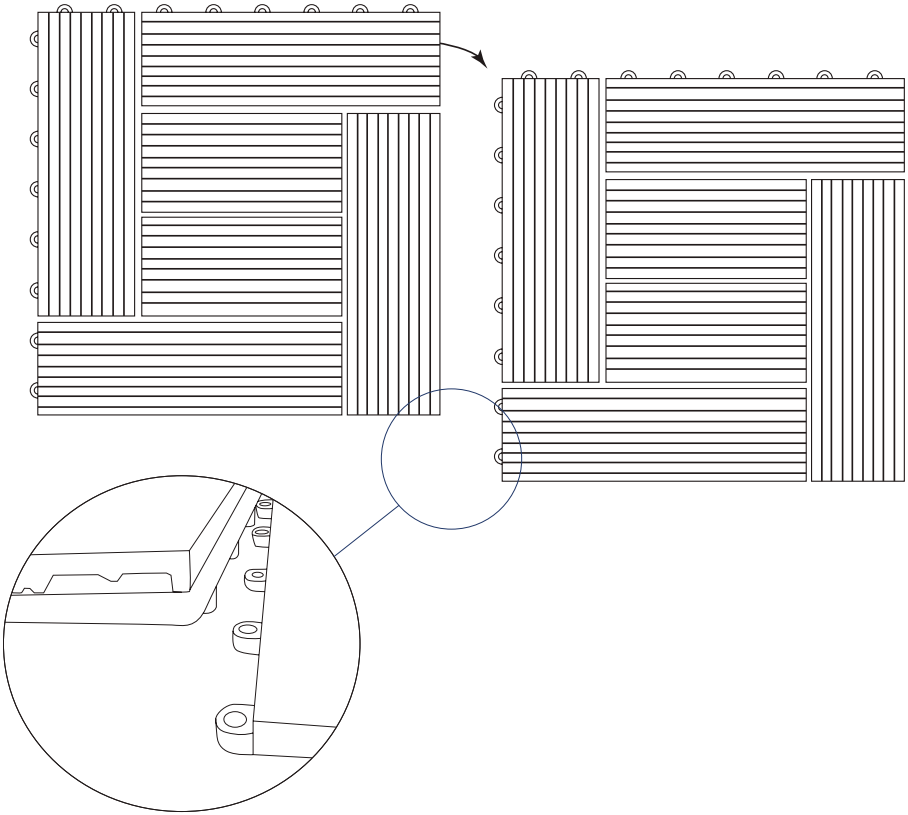

STEP 2

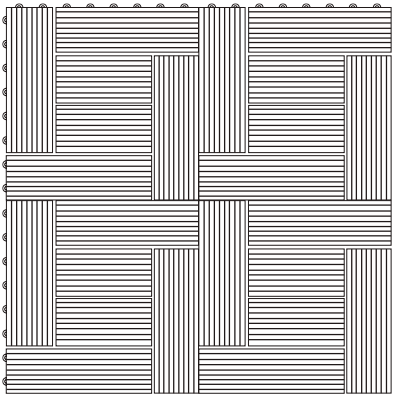

ODER / OR / OU / OPPURE / O / OF / LUB / OU

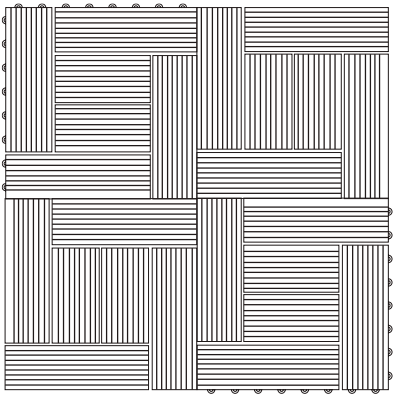

ANLEITUNG

Sehr geehrte Kundin, sehr geehrter Kunde,

vielen Dank, dass Sie sich für unser Produkt entschieden haben. Mit dem Kauf eines unserer Markenprodukte haben Sie eine gute Wahl getroffen. Um den gewünschten hohen Qualitätsstandard zu erfüllen, unterliegen unsere Produkte regelmäßigen Kontrollen und entsprechen selbstverständlich stets den hohen Anforderungen der Europäischen Union.

INHALTSVERZEICHNIS

1.0 SYMBOLE 7
2.0 ALLGEMEINE HINWEISE 8
3.0 BESTIMMUNGSGEMÄSSE VERWENDUNG 8
4.0 AUSPACKHINWEISE 8
5.0 WARTUNGS- UND PFLEGEHINWEIS 8
6.0 TECHNISCHE DATEN 8
7.0 ENTSORGUNG 8

1.0 SYMBOLE



WICHTIG, FÜR SPÄTERE BEZUGNAHME AUFBEWAHREN: SORGFÄLTIG LESEN!

Lesen Sie vor der ersten Verwendung die Anleitung vollständig und gründlich durch. Bewahren Sie diese Anleitung zum späteren Nachschlagen auf. Sollten Sie zu einem späteren Zeitpunkt das Produkt weitergeben, achten Sie darauf, dass diese Anleitung beiliegt.



ACHTUNG! POTENTIELLE GEFAHR!

Beachten Sie die Sicherheitshinweise und Aufbauanweisungen, um das Risiko von Verletzungen oder Beschädigungen am Produkt zu vermeiden.



ERSTICKUNGSGEFAHR!

Halten Sie Kleinteile und Verpackungsmaterial von Kindern fern!



PRODUKTVERÄNDERUNG

Nehmen Sie niemals Änderungen am Produkt vor! Durch Änderungen erlischt die Gewährleistung. Das Produkt kann unsicher oder gefährlich werden.

2.0 ALLGEMEINE HINWEISE

- Wir können für Folgeschäden, die aus mangelnder Wartung und Pflege entstehen, keine Gewährleistung übernehmen.
- Die Unterkonstruktion sollte ein Gefälle von mindestens 1–2 % aufweisen, damit Wasser zuverlässig abfließen kann. Verlegen Sie die Fliesen ausschließlich auf einem ebenen, festen und tragfähigen Untergrund mit ausreichender Entwässerung. Staunässe ist zu vermeiden.
- ACHTUNG! Tragen Sie bei der Montage Handschuhe. Es besteht Quetschgefahr!

3.0 BESTIMMUNGSGEMÄSSE VERWENDUNG

Die WPC Holzfliese ist für den Innen- und Außenbereich konzipiert. Verwenden Sie das Produkt nur für seinen vorgeschriebenen Zweck. Für entstandene Schäden aufgrund einer nicht bestimmungsgemäßen Verwendung übernimmt der Hersteller keine Haftung. Jegliche Modifikation am Produkt kann die Sicherheit negativ beeinflussen, Gefahren verursachen und führt zum Erlöschen der Gewährleistung.

Nur für den Hausgebrauch und nicht für gewerbliche Nutzung.

4.0 AUSPACKHINWEISE

Öffnen Sie den Karton und nehmen Sie das Produkt heraus. Prüfen Sie das Produkt nach dem Auspacken auf Vollständigkeit oder Beschädigungen. Spätere Reklamationen können nicht akzeptiert werden.
Beim Auspacken kann es kurzfristig zu einer leichten Geruchsentwicklung kommen.

5.0 WARTUNGS- UND PFLEGEHINWEIS

Entfernen Sie regelmäßig Laub, Schmutz und Staub von den Fliesen. Verwenden Sie zur Reinigung einen weichen Besen oder ein Tuch. Um stärkere Verschmutzungen zu entfernen, verwenden Sie lauwarmes Wasser und ein mildes Reinigungsmittel. Verwenden Sie keine Stahlbürsten oder anderen metallischen Reinigungswerkzeuge und keinen Hochdruckreiniger, keine aggressiven Chemikalien, lösungsmittelhaltigen oder scheuernden Reinigungsmittel. Bleichmittel können das Produkt beschädigen. Weitere Pflegehinweise finden Sie gegebenenfalls am Produkt.
Regelmäßige Reinigung, Kontrolle und Wartung erhöhen die Sicherheit und die Lebensdauer des Produktes.

6.0 TECHNISCHE DATEN

Artikel	108203	108204	108205	108206
Farbe	Klassik anthrazit	Klassik terrakotta	Mosaik anthrazit	Mosaik terrakotta
Abmessungen (L x B x H)	30 x 30 x 2 cm			
Material	WPC			

7.0 ENTSORGUNG

Am Ende der langen Lebensdauer Ihres Produktes führen Sie bitte die wertvollen Rohstoffe einer fachgerechten Entsorgung zu, so dass ein ordnungsgemäßes Recycling stattfinden kann. Sollten Sie sich nicht sicher sein, wie Sie am besten vorgehen, helfen die örtlichen Entsorgungsbetriebe oder Wertstoffhöfe gerne weiter.

INSTRUCTIONS

Dear Customer,

Thank you for choosing our product. You have made the right choice by purchasing one of our brand products. Our products are regularly inspected to ensure that they meet the desired high quality standards and, of course, always comply with the stringent requirements of the European Union.

TABLE OF CONTENTS

1.0 SYMBOLS 9
2.0 GENERAL NOTES 10
3.0 INTENDED USE 10
4.0 UNPACKING INFORMATION 10
5.0 MAINTENANCE AND CARE INFORMATION 10
6.0 TECHNICAL DATA 10
7.0 DISPOSAL 10

1.0 SYMBOLS



IMPORTANT, KEEP FOR FUTURE REFERENCE: READ CAREFULLY!

Please read these instructions carefully and thoroughly before using the product for the first time. Keep these instructions for future reference. Should you ever pass on the product to another person, please be sure to hand over these instructions as well.



WARNING! POTENTIAL DANGER!

Observe the safety information and set-up instructions to avoid any risk of injury or damage to the product.



RISK OF SUFFOCATION!

Keep small parts and packaging material out of the reach of children!



PRODUCT MODIFICATION

Never make modifications to the product! Modifications will invalidate the warranty and may make the product unsafe or, in the worst-case scenario, dangerous.

2.0 GENERAL NOTES

- We cannot accept any liability for consequential damage resulting from a lack of maintenance and care.
- The sub-base should have a gradient of at least 1–2% to ensure that water can drain away reliably. Lay the tiles only on a level, firm and load-bearing surface with adequate drainage. Avoid waterlogging.
- CAUTION! Wear gloves during installation. There is a risk of crushing!

3.0 INTENDED USE

The WPC tile is designed for both indoor and outdoor use. Use the product only for its intended purpose. The manufacturer accepts no liability for any damage resulting from improper use. Any modification to the product may compromise safety, create hazards and will invalidate the warranty.

Only suitable for domestic use. Not for commercial use.

4.0 UNPACKING INFORMATION

Open the box and remove the product. After unpacking, check the product for damage and make sure that it is complete. Subsequent complaints cannot be accepted.
After unpacking, you may notice a slight odour for a short while.

5.0 MAINTENANCE AND CARE INFORMATION

Regularly remove leaves, dirt and dust from the tiles. Use a soft broom or a cloth for cleaning. To remove heavier soiling, use lukewarm water and a mild detergent. Do not use steel brushes, other metallic cleaning tools, pressure washers, aggressive chemicals, solvent-based or abrasive cleaning agents. Bleaching agents may damage the product. Additional care instructions, if applicable, can be found on the product.
Regular cleaning, checking and maintenance increase the product's safety and lifespan.

6.0 TECHNICAL DATA

Item number	108203	108204	108205	108206
Colour	Classic anthracite	Classic terracotta	Mosaic anthracite	Mosaic terracotta
Dimensions (L x W x H)	30 x 30 x 2 cm			
Material	WPC			

7.0 DISPOSAL

At the end of your product's long service life, please dispose of the valuable raw materials appropriately so that proper recycling can take place. If you are not sure how best to proceed, local waste disposal companies or recycling centres will be happy to help.

NOTICE D'UTILISATION

Chère cliente, cher client,

Nous vous remercions d'avoir choisi notre produit. Vous avez fait le bon choix en achetant l'un des articles de notre marque. Nos produits sont soumis à des contrôles réguliers et répondent naturellement aux exigences strictes de l'Union européenne afin d'offrir le haut niveau de qualité dont nous souhaitons vous faire profiter.

TABLE DES MATIÈRES

1.0 SYMBOLES 11
2.0 CONSIGNES GÉNÉRALES 12
3.0 UTILISATION CONFORME À L'USAGE PRÉVU 12
4.0 CONSIGNES DE DÉBALLAGE 12
5.0 CONSIGNES DE MAINTENANCE ET D'ENTRETIEN 12
6.0 CARACTÉRISTIQUES TECHNIQUES 12
7.0 ÉLIMINATION 12

1.0 SYMBOLES



IMPORTANT, À CONSERVER POUR TOUTE RÉFÉRENCE ULTÉRIEURE : À LIRE AVEC PRÉCAUTION !

Veuillez lire la notice attentivement et dans son intégralité avant la première utilisation. Conservez-la afin de pouvoir vous y reporter par la suite. Si vous deviez un jour transmettre le produit à une autre personne, veillez à lui donner également la notice.



ATTENTION ! DANGER POTENTIEL !

Respectez les consignes de sécurité et la notice de montage afin d'éviter tout risque de blessures ou d'endommagements du produit.



RISQUE D'ASPHYXIE !

Conservez les petites pièces et les emballages hors de portée des enfants !



MODIFICATION DU PRODUIT

N'apportez jamais de modifications au produit ! Toute modification entraîne l'annulation de la garantie et peut rendre l'utilisation du produit risquée, voire dangereuse, dans le pire des cas.

2.0 CONSIGNES GÉNÉRALES

- Nous déclinons toute responsabilité pour les dommages consécutifs résultant d'un manque d'entretien et de maintenance.
- La sous-couche doit présenter une pente d'au moins 1 à 2 % afin de permettre un écoulement fiable de l'eau. Posez les carreaux exclusivement sur un support plat, solide et stable, doté d'un système de drainage suffisant. Évitez toute accumulation d'eau.
- ATTENTION ! Portez des gants lors de la pose. Risque d'écrasement !

3.0 UTILISATION CONFORME À L'USAGE PRÉVU

La dalle en WPC est conçue pour une utilisation à l'intérieur comme à l'extérieur. Veuillez utiliser ce produit uniquement conformément à l'usage prévu. Le fabricant décline toute responsabilité pour les dommages résultant d'une utilisation non conforme. Toute modification apportée au produit peut nuire à la sécurité, entraîner des risques et entraîner l'annulation de la garantie.

Ce produit a uniquement été conçu pour un usage domestique et non pour un usage commercial.

4.0 CONSIGNES DE DÉBALLAGE

Ouvrez le carton et retirez l'article. Une fois le produit déballé, vérifiez qu'il ne présente pas de dégâts et qu'il est complet. Aucune réclamation formulée tardivement ne sera acceptée.
Lors du déballage, une légère odeur peut se dégager pendant une courte période.

5.0 CONSIGNES DE MAINTENANCE ET D'ENTRETIEN

Retirez régulièrement les feuilles, la saleté et la poussière des dalles. Utilisez un balai souple ou un chiffon pour le nettoyage. Pour éliminer les salissures plus importantes, utilisez de l'eau tiède et un détergent doux. N'utilisez ni brosses métalliques, ni autres outils de nettoyage métalliques, ni nettoyeur haute pression, ni produits chimiques agressifs, ni produits de nettoyage contenant des solvants ou abrasifs. Les agents de blanchiment peuvent endommager le produit. Le cas échéant, d'autres consignes d'entretien figurent directement sur le produit.
Des opérations régulières de contrôle, de nettoyage, et de maintenance augmentent la sécurité et la durée de vie du produit.

6.0 CARACTÉRISTIQUES TECHNIQUES

Référence	108203	108204	108205	108206
Couleur	Classique anthracite	Classique terre cuite	Mosaïque anthracite	Mosaïque terre cuite
Dimensions (L x l x H)	30 x 30 x 2 cm			
Matériau	WPC			

7.0 ÉLIMINATION

À l'issue de longues années de loyaux services, lorsque votre produit sera hors d'usage, veuillez en éliminer les matières premières recyclables de manière à ce qu'elles soient recyclées conformément à la réglementation applicable. Si vous avez un doute sur la meilleure façon de procéder, renseignez-vous auprès des entreprises qui gèrent les déchets dans votre localité ou des déchetteries de la région.

ISTRUZIONI

Gentile cliente,
grazie per aver scelto il nostro articolo, con l'acquisto di un nostro prodotto ha compiuto un'ottima scelta. Al fine di soddisfare gli elevati standard qualitativi richiesti, i nostri prodotti sono sottoposti a controlli periodici e sono naturalmente sempre in linea con i rigorosi requisiti previsti dall'Unione Europea.

INDICE

1.0 SIMBOLI 13
2.0 AVVERTENZE GENERALI 14
3.0 UTILIZZO A NORMA 14
4.0 INDICAZIONI PER L'APERTURA DELL'IMBALLAGGIO 14
5.0 ISTRUZIONI DI CURA E MANUTENZIONE 14
6.0 DATI TECNICI 14
7.0 SMALTIMENTO 14

1.0 SIMBOLI



IMPORTANTE, CONSERVARE PER FUTURA CONSULTAZIONE: LEGGERE CON ATTENZIONE!

Prima del primo utilizzo, leggere attentamente e integralmente le istruzioni. Conservare le presenti istruzioni per consultazioni future. In caso di cessione del prodotto a terzi, assicurarsi di consegnare anche le presenti istruzioni.



ATTENZIONE! POTENZIALE PERICOLO!

Osservare le avvertenze di sicurezza e le istruzioni di montaggio per evitare il rischio di lesioni o danni al prodotto.



PERICOLO DI SOFFOCAMENTO!

Tenere le parti più piccole e il materiale d'imballaggio lontani dalla portata dei bambini!



MODIFICHE AL PRODOTTO

Non apportare in nessun caso modifiche al prodotto! Eventuali modifiche possono invalidare la garanzia e rendere il prodotto non sicuro o addirittura pericoloso.

2.0 AVVERTENZE GENERALI

- Non ci assumiamo alcuna responsabilità per danni indiretti derivanti da una manutenzione e cura inadeguate.
- Il sottofondo deve presentare una pendenza di almeno l'1–2 % per garantire un deflusso affidabile dell'acqua. Posare le piastrelle esclusivamente su un sottofondo piano, solido e resistente, dotato di un adeguato sistema di drenaggio. Evitare il ristagno d'acqua.
- ATTENZIONE! Indossare guanti durante la posa. Pericolo di schiacciamento!

3.0 UTILIZZO A NORMA

La piastrella in WPC è progettata per l'uso in ambienti interni ed esterni. Utilizzare il prodotto esclusivamente per lo scopo previsto. Il produttore non si assume alcuna responsabilità per eventuali danni causati da un uso non conforme. Qualsiasi modifica apportata al prodotto può comprometterne la sicurezza, causare pericoli e comportare la decadenza della garanzia.

Solo per uso domestico e non adatto a un utilizzo commerciale.

4.0 INDICAZIONI PER L'APERTURA DELL'IMBALLAGGIO

Aprire il cartone di imballaggio ed estrarre il prodotto. Dopo aver disimballato il prodotto, verificare che sia completo e non presenti danni. Reclami tardivi non potranno essere accettati.
Al momento del disimballaggio, è possibile che si diffonda un leggero odore per un breve periodo di tempo.

5.0 ISTRUZIONI DI CURA E MANUTENZIONE

Rimuovere regolarmente foglie, sporco e polvere dalle piastrelle. Per la pulizia utilizzare una scopa morbida oppure un panno. Per rimuovere lo sporco più ostinato, utilizzare acqua tiepida e un detergente delicato. Non utilizzare spazzole in acciaio, altri utensili di pulizia metallici, idropulitrici, prodotti chimici aggressivi, detergenti contenenti solventi o abrasivi. I prodotti sbiancanti possono danneggiare il prodotto. Eventuali ulteriori istruzioni per la manutenzione sono riportate direttamente sul prodotto.
La pulizia, il controllo e la manutenzione regolari aumentano la sicurezza e la durata utile del prodotto.

6.0 DATI TECNICI

Codice articolo	108203	108204	108205	108206
Colore	Classico antracite	Classico terracotta	Mosaico antracite	Mosaico terracotta
Dimensioni (L x P x A)	30 x 30 x 2 cm			
Materiale	WPC			

7.0 SMALTIMENTO

Al termine del lungo ciclo di vita del prodotto provvedere al corretto smaltimento delle preziose materie prime per permetterne il regolare riciclaggio. In caso di dubbi rivolgersi ai centri di raccolta e smaltimento presenti nella propria zona.

MANUAL DE INSTRUCCIONES

Apreciada clienta, apreciado cliente:
Muchas gracias por elegir nuestro producto. Sin duda, ha hecho una buena elección al comprar uno de los artículos de nuestra marca. Para cumplir el alto nivel de calidad deseado, nuestros productos se someten a inspecciones periódicas y, lógicamente, siempre cumplen con los elevados requisitos de la Unión Europea.

ÍNDICE

1.0 SÍMBOLOS 15
2.0 INDICACIONES GENERALES 16
3.0 USO PREVISTO 16
4.0 INSTRUCCIONES DE DESEMBALAJE 16
5.0 INSTRUCCIONES DE MANTENIMIENTO Y CUIDADO 16
6.0 DATOS TÉCNICOS 16
7.0 ELIMINACIÓN 16

1.0 SÍMBOLOS



IMPORTANTE, GUÁRDELO PARA FUTURAS CONSULTAS: LEA ATENTAMENTE

Antes de usar el producto por primera vez, lea detenidamente este manual de instrucciones. Consérvelo para poder consultarlo en un futuro. En caso de que, en algún momento, entregara este producto a un tercero, no olvide proporcionarle también este manual de instrucciones.



¡ATENCIÓN! ¡RIESGO POTENCIAL!

Siga las indicaciones de seguridad y las instrucciones de montaje para prevenir riesgos de lesiones o daños en el producto.



¡RIESGO DE ASFIXIA!

¡Mantenga las piezas pequeñas y los materiales de embalaje fuera del alcance de los niños!



MODIFICACIONES DEL PRODUCTO

¡No haga modificaciones en este producto bajo ningún pretexto! Cualquier modificación anulará la garantía y podría hacer que el producto se vuelva inseguro o, en el peor de los casos, incluso peligroso.

2.0 INDICACIONES GENERALES

- No asumimos ninguna responsabilidad por los daños derivados de una falta de mantenimiento y cuidado.
- La subestructura debe tener una pendiente de al menos un 1-2 % para que el agua pueda drenarse de forma fiable. Coloque las baldosas únicamente sobre una superficie plana, firme y resistente con un drenaje adecuado. Se debe evitar el encharcamiento.
- ¡ATENCIÓN! Utilice guantes durante la instalación. ¡Existe peligro de aplastamiento!

3.0 USO PREVISTO

La baldosa de WPC está diseñada para su uso tanto en interiores como en exteriores. Utilice el producto únicamente para el fin previsto. El fabricante no se hace responsable de los daños que se produzcan como consecuencia de un uso indebido. Cualquier modificación del producto puede afectar negativamente a la seguridad, provocar peligros y dar lugar a la anulación de la garantía.

Solo para uso doméstico y no comercial.

4.0 INSTRUCCIONES DE DESEMBALAJE

Abra la caja y saque el producto. A continuación, asegúrese de que el producto no presente daños y esté completo. No se aceptarán reclamaciones posteriores.
Al desempaquetarlo, puede aparecer temporalmente un ligero olor.

5.0 INSTRUCCIONES DE MANTENIMIENTO Y CUIDADO

Retire regularmente las hojas, la suciedad y el polvo de las baldosas. Para la limpieza utilice una escoba suave o un paño. Para eliminar la suciedad más persistente, utilice agua tibia y un detergente suave. No utilice cepillos de acero, otras herramientas de limpieza metálicas, limpiadoras de alta presión, productos químicos agresivos, detergentes con disolventes o abrasivos. Los agentes blanqueadores pueden dañar el producto. Si procede, encontrará instrucciones adicionales de mantenimiento directamente en el producto.
La limpieza, el mantenimiento y los controles regulares aumentan la seguridad y la vida útil del producto.

6.0 DATOS TÉCNICOS

Artículo	108203	108204	108205	108206
Color	Clásico antracita	Clásico terracota	Mosaico antracita	Mosaico terracota
Dimensiones (L x An x Al)	30 x 30 x 2 cm			
Material	WPC			

7.0 ELIMINACIÓN

Al final de la larga vida útil de su producto, deseche las materias primas valiosas de una manera adecuada para que se puedan reciclar según corresponda. Consulte a las empresas de gestión de residuos o a los centros de reciclaje locales si tiene alguna duda.

GEBRUIKSAANWIJZING

Beste klant,
Hartelijk dank dat u een product van ons bedrijf heeft gekozen; u heeft met de aankoop van een van onze merkproducten een goede keuze gemaakt. Om aan de gewenste hoge kwaliteitsstandaard te voldoen, worden onze producten regelmatig gecontroleerd en voldoen ze uiteraard altijd aan de hoge eisen van de Europese Unie.

INHOUDSOPGAVE

1.0 SYMBOLEN 17
2.0 ALGEMENE AANWIJZINGEN 18
3.0 BEOOGD GEBRUIK 18
4.0 UITPAKINSTRUCTIES 18
5.0 ONDERHOUDS- EN VERZORGINGSINSTRUCTIE 18
6.0 TECHNISCHE GEGEVENS 18
7.0 VERWIJDERING 18

1.0 SYMBOLEN

BELANGRIJK, BEWAAR VOOR TOEKOMSTIGE REFERENTIE: AANDACHTIG DOORLEZEN!

Lees voor het eerste gebruik de hele gebruiksaanwijzing zorgvuldig door. Bewaar deze gebruiksaanwijzing voor toekomstig gebruik. Mocht u het product ooit doorgeven, zorg er dan voor dat u deze gebruiksaanwijzing ook doorgeeft.

LET OP! POTENTIEEL GEVAAR!

Volg de veiligheids- en montage-instructies om het risico op verwondingen of schade aan het product te voorkomen.

VERSTIKKINGSGEVAAR!

Houd kleine onderdelen en verpakkingsmateriaal uit de buurt van kinderen!

WIJZIGINGEN AAN HET PRODUCT

Breng nooit wijzigingen aan het product aan! Door wijzigingen vervalt de garantie en kan het product onveilig of in het ergste geval zelfs gevaarlijk worden.

2.0 ALGEMENE AANWIJZINGEN

- Wij kunnen geen aansprakelijkheid aanvaarden voor gevolgschade die voortvloeit uit gebrekkig onderhoud en verzorging.
- De onderconstructie moet een helling van minimaal 1–2 % hebben, zodat water goed kan wegvloeien. Leg de tegels uitsluitend op een vlakke, stevige en dragende ondergrond met voldoende afwatering. Vochtophoping moet worden vermeden.
- LET OP! Draag handschoenen tijdens de montage. Er bestaat gevaar voor beknelling!

3.0 BEOOGD GEBRUIK

De WPC-tegel is ontworpen voor gebruik binnenshuis en buitenshuis. Gebruik het product uitsluitend voor het beoogde doel. De fabrikant aanvaardt geen aansprakelijkheid voor schade die ontstaat door oneigenlijk gebruik. Elke wijziging aan het product kan de veiligheid in gevaar brengen, risico's opleveren en leidt tot het vervallen van de garantie.

Alleen voor huishoudelijk gebruik en niet voor commerciële doeleinden.

4.0 UITPAKINSTRUCTIES

Open de doos en neem het product eruit. Controleer het product na het uitpakken op volledigheid en beschadigingen. Latere klachten kunnen niet in behandeling worden genomen.
Bij het uitpakken kan er gedurende korte tijd een lichte geur ontstaan.

5.0 ONDERHOUDS- EN VERZORGINGSINSTRUCTIES

Verwijder regelmatig bladeren, vuil en stof van de tegels. Gebruik voor het reinigen een zachte bezem of een doek. Gebruik lauwwarm water en een mild reinigingsmiddel om hardnekkig vuil te verwijderen. Gebruik geen staalborstels, andere metalen reinigingsgereedschappen, hogedrukreinigers, agressieve chemicaliën, oplosmiddelhoudende of schurende reinigingsmiddelen. Bleekmiddelen kunnen het product beschadigen. Eventuele aanvullende onderhoudsinstructies vindt u op het product.
Regelmatige reiniging, controle en onderhoud verhogen de veiligheid en de levensduur van het product.

6.0 TECHNISCHE GEGEVENS

Artikelnummer	108203	108204	108205	108206
Kleur	Klassiek antraciet	Klassiek terracotta	Mozaïek antraciet	Mozaïek terracotta
Afmetingen (L x B x H)	30 x 30 x 2 cm			
Materiaal	WPC			

7.0 VERWIJDERING

Voer aan het einde van de lange levensduur van het product de waardevolle grondstoffen op de juiste manier af, zodat een goede recycling kan plaatsvinden. Als u niet zeker weet wat u moet doen, helpen de plaatselijke afvalverwerkingsbedrijven of recyclingcentra u graag verder.

INSTRUKCJA

Szanowni Klienci,
dziękujemy, że zdecydowali się Państwo na zakup naszego produktu. Decydując się na jeden z naszych markowych produktów, dokonali Państwo dobrego wyboru. W celu spełnienia wysokich standardów jakościowych nasze produkty poddawane są regularnym kontrolom i zawsze spełniają wysokie wymogi Unii Europejskiej.

SPIS TREŚCI

1.0 SYMBOLE 19
2.0 WSKAZÓWKI OGÓLNE 20
3.0 UŻYTKOWANIE ZGODNE Z PRZEZNACZENIEM 20
4.0 WSKAZÓWKI DOTYCZĄCE ROZPAKOWYWANIA 20
5.0 WSKAZÓWKA DOTYCZĄCA KONSERWACJI I PIELĘGNACJI 20
6.0 DANE TECHNICZNE 20
7.0 UTYLIZACJA 20

1.0 SYMBOLE

WAŻNE, ZACHOWAĆ NA PRZYSZŁOŚĆ: PROSZĘ UWAŻNIE PRZECZYTAĆ!

Przed pierwszym użyciem należy dokładnie przeczytać całą instrukcję. Prosimy zachować niniejszą instrukcję do późniejszego wykorzystania. W przypadku przekazania produktu innemu użytkownikowi należy przekazać również niniejszą instrukcję.

UWAGA! POTENCJALNE NIEBEZPIECZEŃSTWO!

Przestrzegać instrukcji montażu oraz wskazówek dotyczących bezpieczeństwa, aby uniknąć ryzyka urazów lub uszkodzenia produktu.

NIEBEZPIECZEŃSTWO UDUSZENIA!

Chronić przed dziećmi drobne elementy i materiał opakowaniowy!

MODYFIKACJA PRODUKTU

Nigdy nie dokonywać modyfikacji w produkcie! W wyniku modyfikacji wygasa prawo do świadczeń gwarancyjnych, a produkt może stać się zawodny, a w najgorszym razie nawet niebezpieczny.

2.0 WSKAZÓWKI OGÓLNE

- Nie ponosimy odpowiedzialności za szkody wynikające z braku konserwacji i odpowiedniej pielęgnacji.
- Podłoże powinno mieć nachylenie co najmniej 1–2%, aby zapewnić niezawodny odpływ wody. Płytki należy układać wyłącznie na równym, twardym i nośnym podłożu z odpowiednim odprowadzeniem wody. Należy unikać zastoju wody.
- UWAGA! Podczas montażu należy nosić rękawiczki. Istnieje ryzyko przygniecenia!

3.0 UŻYTKOWANIE ZGODNE Z PRZEZNACZENIEM

Płytka z WPC jest przeznaczona do użytku wewnątrz i na zewnątrz. Produkt należy używać wyłącznie zgodnie z przeznaczeniem. Producent nie ponosi odpowiedzialności za szkody powstałe w wyniku użytkowania niezgodnego z przeznaczeniem. Wszelkie modyfikacje produktu mogą negatywnie wpłynąć na bezpieczeństwo, stwarzać zagrożenie oraz powodują utratę gwarancji.

Produkt jest przeznaczony tylko do użytku domowego i niekomercyjnego.

4.0 WSKAZÓWKI DOTYCZĄCE ROZPAKOWYWANIA

Otworzyć karton i wyjąć produkt. Po rozpakowaniu skontrolować produkt pod kątem kompletności i ewentualnych uszkodzeń. Późniejsze reklamacje nie będą akceptowane.
Podczas rozpakowania może wydzielać się lekki zapach.

5.0 WSKAZÓWKA DOTYCZĄCA KONSERWACJI I PIELĘGNACJI

Regularnie usuwaj z płytek liście, brud i kurz. Do czyszczenia używaj miękkiej szczotki lub ściereczki. Aby usunąć silniejsze zabrudzenia, użyj letniej wody i łagodnego środka czyszczącego. Nie używaj szczotek drucianych, innych metalowych narzędzi do czyszczenia, myjek wysokociśnieniowych, agresywnych środków chemicznych ani środków czyszczących zawierających rozpuszczalniki lub substancje ścierne. Środki wybielające mogą uszkodzić produkt. Dodatkowe wskazówki dotyczące pielęgnacji, jeśli są dostępne, znajdują się bezpośrednio na produkcie.
Regularne czyszczenie, kontrola i konserwacja zwiększają bezpieczeństwo i wydłużają okres użytkowania produktu.

6.0 DANE TECHNICZNE

Artykuł	108203	108204	108205	108206
Kolor	Klasyczny antracyt	Klasyczna terakota	Mozaika antracyt	Mozaika terakota
Wymiary (dł. x szer. x wys.)	30 x 30 x 2 cm			
Materiał	WPC			

7.0 UTYLIZACJA

Na końcu długiego okresu użytkowania produktu należy przekazać cenne surowce do fachowej utylizacji, aby umożliwić ich prawidłowy recykling. W razie wątpliwości, jak postąpić, można skontaktować się z lokalnymi podmiotami zajmującymi się usuwaniem odpadów lub przetwarzaniem surowców wtórnych.

MANUAL DE INSTRUÇÕES

Estimada cliente, estimado cliente,
muito obrigado por ter escolhido o nosso produto. Com a compra de um dos nossos produtos de marca, fez uma excelente escolha. Para garantir o elevado padrão de qualidade pretendido, os nossos produtos estão sujeitos a controlos regulares e cumprem, naturalmente, os elevados requisitos da União Europeia.

ÍNDICE

1.0 SÍMBOLOS 21
2.0 INSTRUÇÕES GERAIS 22
3.0 UTILIZAÇÃO PREVISTA 22
4.0 INSTRUÇÕES DE DESEMBALAGEM 22
5.0 INSTRUÇÕES DE MANUTENÇÃO E CONSERVAÇÃO 22
6.0 DADOS TÉCNICOS 22
7.0 ELIMINAÇÃO 22

1.0 SÍMBOLOS



IMPORTANTE, GUARDAR PARA REFERÊNCIA FUTURA: LER COM ATENÇÃO!

Leia atentamente e por completo o manual de instruções antes da primeira utilização. Guarde este manual de instruções para consulta futura. Se um dia decidir passar o produto a outra pessoa, certifique-se de entregar também este manual de instruções.



ATENÇÃO! PERIGO POTENCIAL!

Respeite as instruções de segurança e de montagem para evitar o risco de ferimentos ou danos no produto.



PERIGO DE ASFIXIA!

Mantenha as peças pequenas e o material de embalagem longe do alcance das crianças!



ALTERAÇÃO DO PRODUTO

Nunca faça alterações no produto! As alterações invalidam a garantia e o produto pode tornar-se inseguro ou, no pior dos casos, até perigoso.

2.0 INSTRUÇÕES GERAIS

- Não assumimos qualquer responsabilidade por danos decorrentes de falta de manutenção e cuidados.
- A subestrutura deve apresentar uma inclinação de, pelo menos, 1–2 % para que a água possa escoar de forma fiável. Coloque os ladrilhos exclusivamente sobre uma superfície plana, firme e resistente, com drenagem suficiente. Deve evitar-se a acumulação de água.
- ATENÇÃO! Use luvas durante a instalação. Existe risco de esmagamento!

3.0 UTILIZAÇÃO PREVISTA

A placa de WPC foi concebida para utilização em espaços interiores e exteriores. Utilize o produto apenas para o fim a que se destina. O fabricante não se responsabiliza por danos resultantes de uma utilização indevida. Qualquer modificação no produto pode comprometer a segurança, causar riscos e implicar a anulação da garantia.

Apenas para uso doméstico e não para uso comercial.

4.0 INSTRUÇÕES DE DESEMBALAGEM

Abra a caixa e retire o produto. Depois de desembalar, verifique se o produto está completo ou se apresenta danos. Reclamações posteriores não podem ser aceites.
Ao desembalar, pode surgir um ligeiro odor durante um curto período de tempo.

5.0 INSTRUÇÕES DE MANUTENÇÃO E CONSERVAÇÃO

Remova regularmente folhas, sujidade e pó das placas. Utilize uma vassoura macia ou um pano para a limpeza. Para remover sujidade mais intensa, utilize água morna e um detergente suave. Não utilize escovas de aço, outros utensílios metálicos de limpeza, aparelhos de limpeza de alta pressão, produtos químicos agressivos, detergentes com solventes ou abrasivos. Os agentes branqueadores podem danificar o produto. Se aplicável, poderá encontrar instruções adicionais de manutenção diretamente no produto.
A limpeza, verificação e manutenção regulares aumentam a segurança e a vida útil do produto.

6.0 DADOS TÉCNICOS

Artigo	108203	108204	108205	108206
Cor	Clássico antracite	Clássico terracota	Mosaico antracite	Mosaico terracota
Dimensões (C x L x A)	30 x 30 x 2 cm			
Material	WPC			

7.0 ELIMINAÇÃO

No final da longa vida útil do seu produto, elimine as matérias-primas valiosas de forma adequada para que possam ser recicladas corretamente. Se não tiver a certeza da melhor forma de proceder, as empresas de eliminação de resíduos ou os centros de reciclagem locais terão todo o prazer em ajudar.

www.**deubaservice**.de

SERVICEPORTAL

DE
Für jede Art Service, Reklamationen und technischen Support können Sie sich vertrauensvoll an unsere geschulten Mitarbeiter wenden.

EN
For any kind of service, complaints and technical support, you can confidently turn to our trained staff.

FR
Pour tout type de service, réclamations et assistance technique, vous pouvez vous adresser en toute confiance à notre personnel qualifié.

IT
Per qualsiasi tipo di servizio, reclami e supporto tecnico, puoi rivolgerti con fiducia al nostro personale qualificato.

ES
Para cualquier tipo de servicio, quejas y soporte técnico, puede contactar con confianza a nuestro personal capacitado.

NL
U kunt bij ons geschoolde personeel terecht voor elke vorm van service, klachten en technische ondersteuning.

PL
Przy serwisowaniu, reklamacjach i wsparciu technicznym mogą Państwo liczyć na naszych przeszkolonych pracowników.

PT
Para qualquer tipo de serviço, reclamações e suporte técnico, pode contactar com confiança os nossos colaboradores qualificados.

Hergestellt für/
EU-Verantwortliche
Person:

Deuba GmbH & Co. KG
Zum Wiesenhof 84
66663 Merzig, Germany
kontakt@deuba.info

Made for:

Deuba LTD
Wyatt Way, Thetford
Norfolk, IP24 1HB

Copyright by

deuba

Alle Rechte vorbehalten. Ohne schriftliche Zustimmung der Deuba GmbH & Co. KG darf dieses Handbuch, auch nicht auszugsweise, in irgendeiner Form reproduziert werden oder unter Verwendung elektronischer, mechanischer oder chemischer Verfahren vervielfältigt oder verarbeitet werden. Änderungen im Sinne des technischen Fortschritts können jederzeit ohne Ankündigungen vorgenommen werden. Das Handbuch wird regelmäßig korrigiert. Für technische und drucktechnische Fehler und ihre Folgen übernehmen wir keine Haftung.